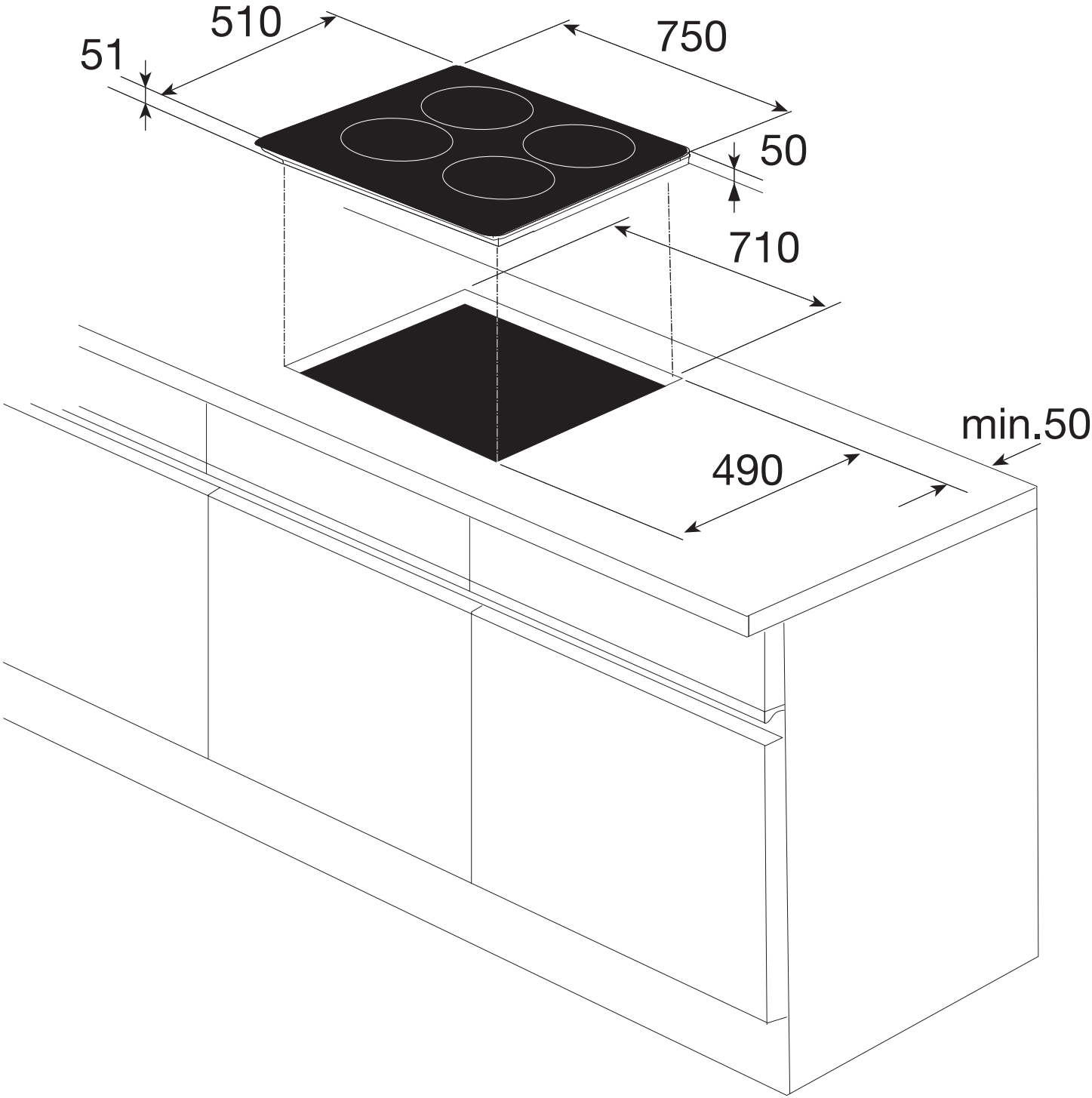
510
51
750
50
710
min.50
490