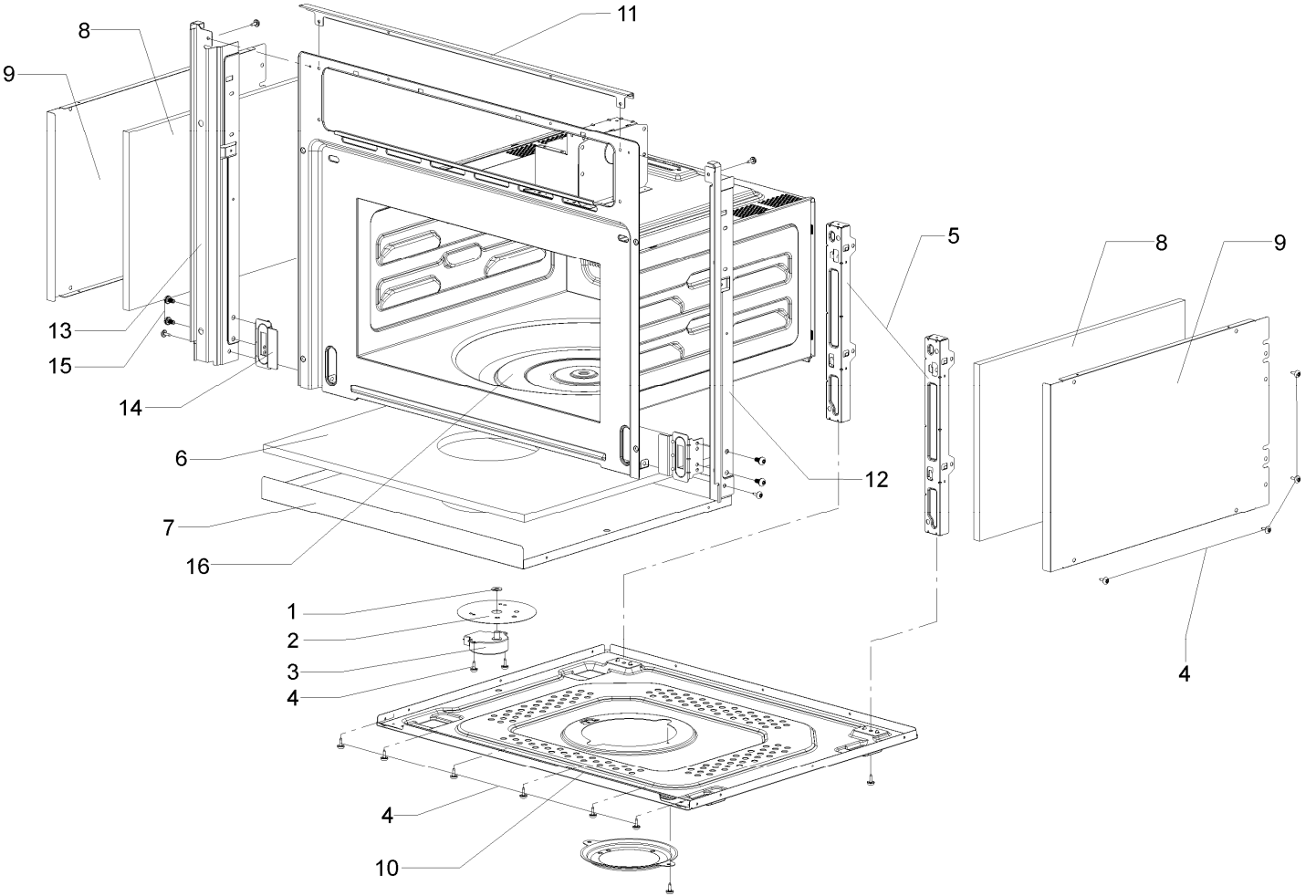
8
9
11
13
15
14
6
7
16
5
12
8
9
4
1
2
3
4
4
10

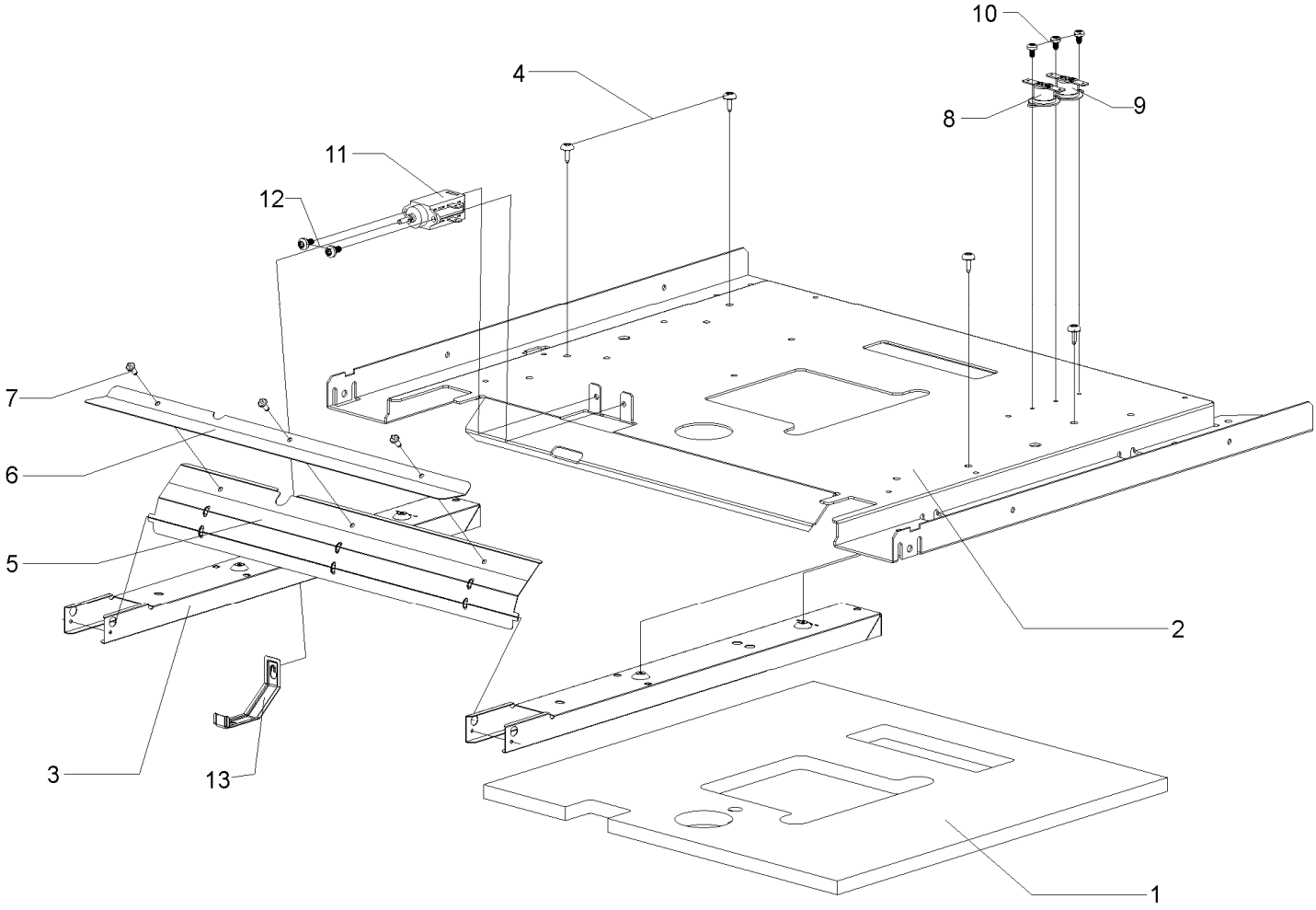
10
4
8
9
11
12
7
6
5
2
3
13
1

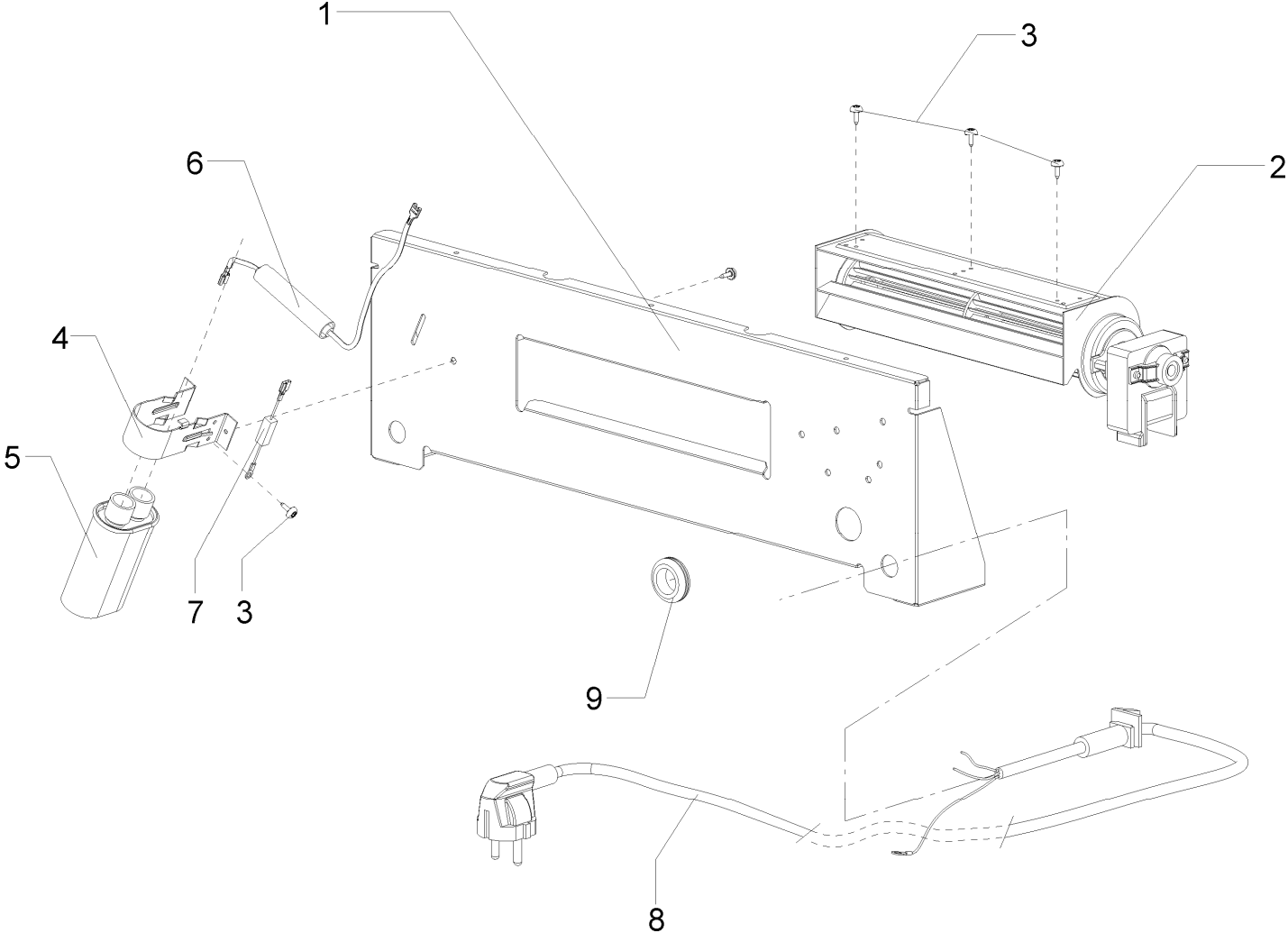
1
3
2
6
4
5
7
3
9
8

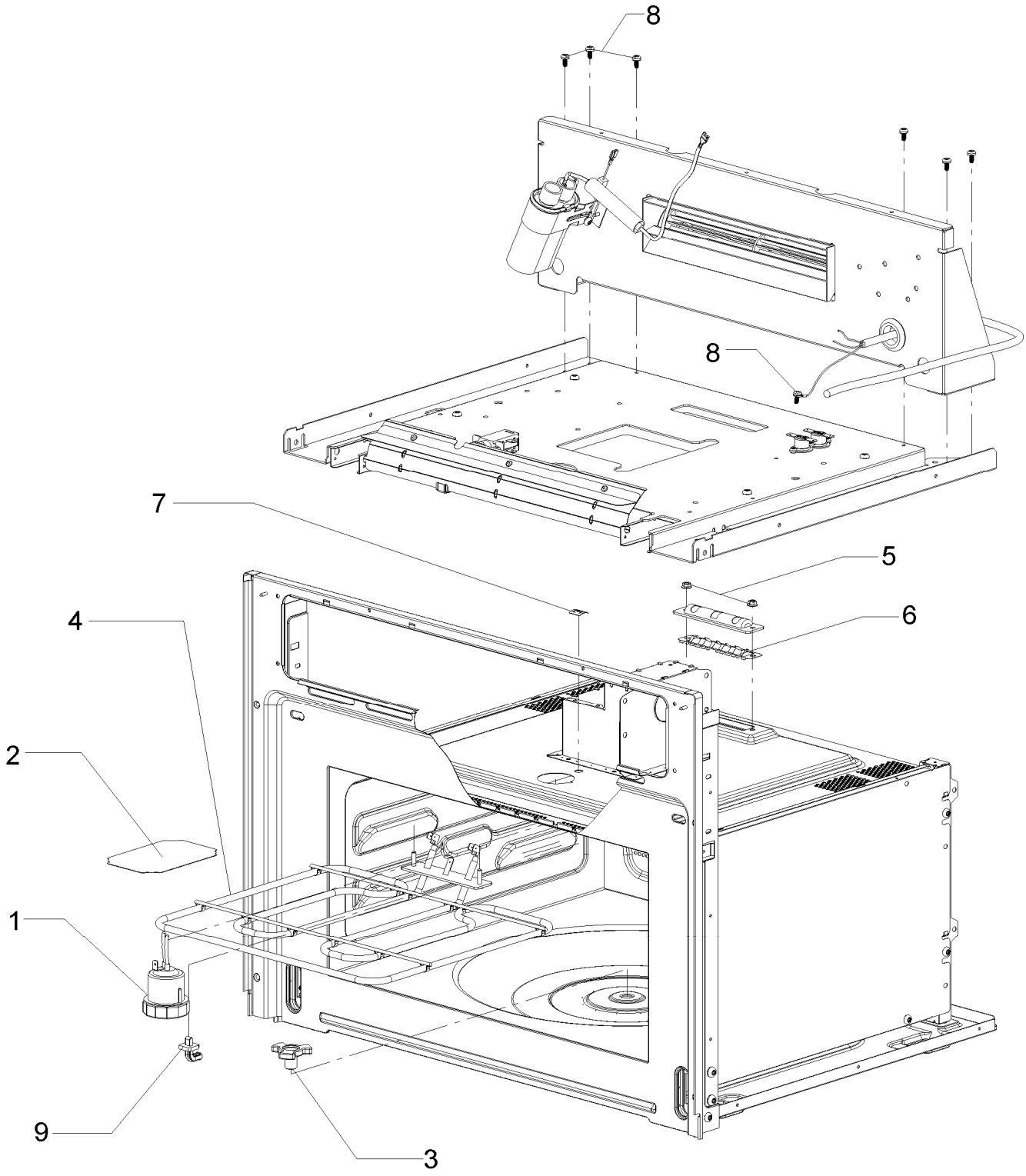
8
8
7
5
6
4
2
1
9
3

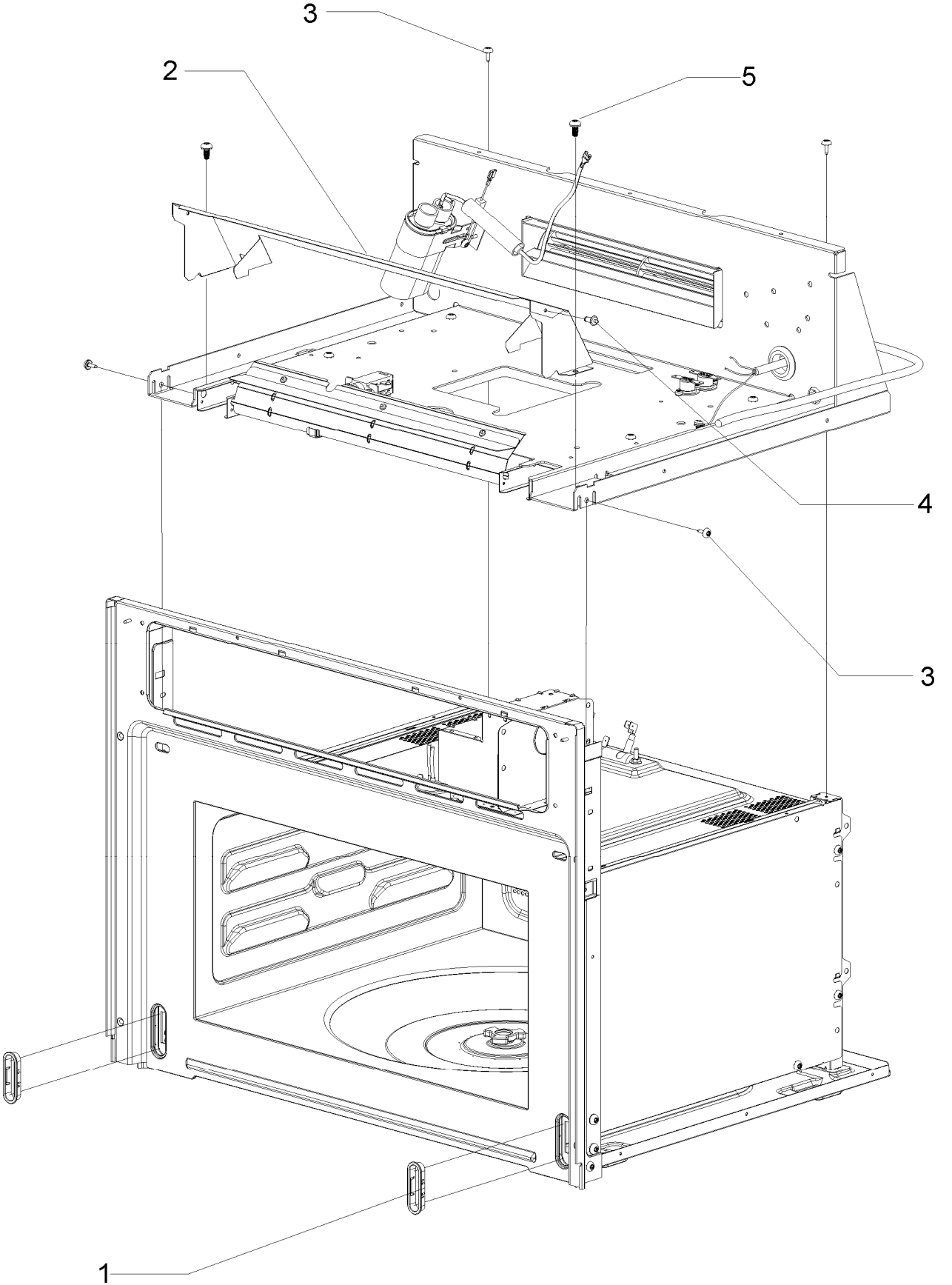
3
2
5
4
3
1

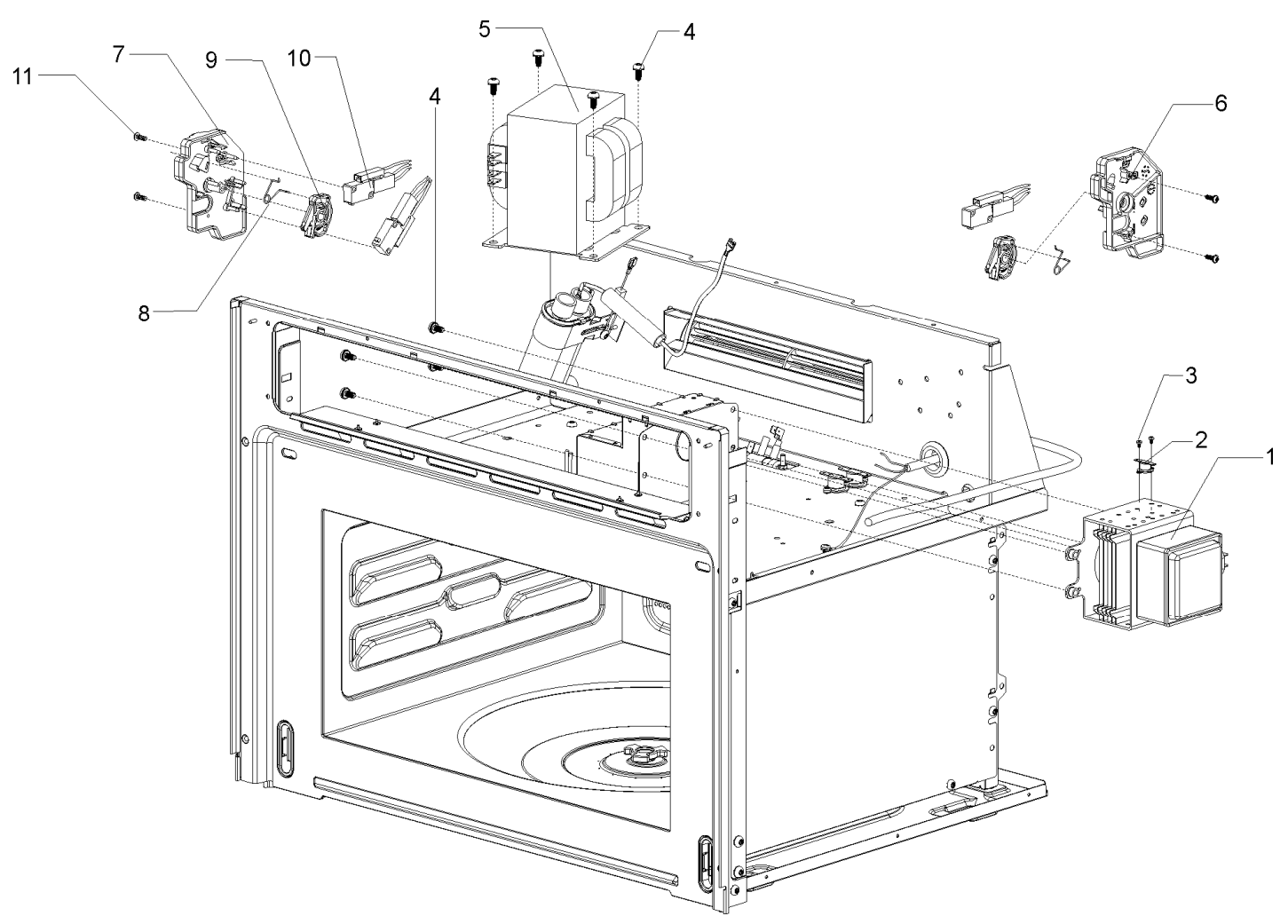
11
7
9
10
5
4
4
6
8
3
2
1

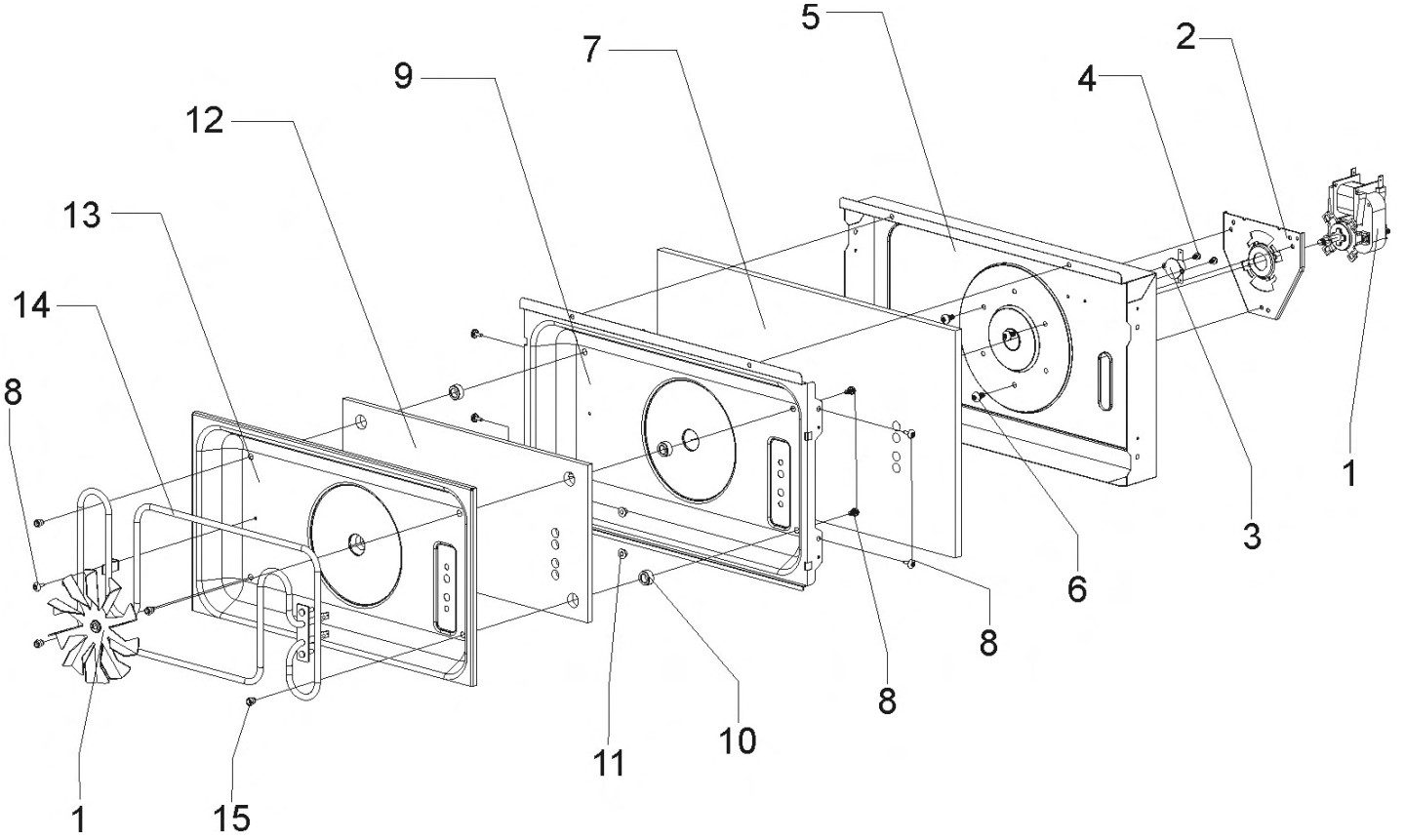
5
2
7
4
9
12
13
14
8
1
3
6
8
8
10
11
1
15

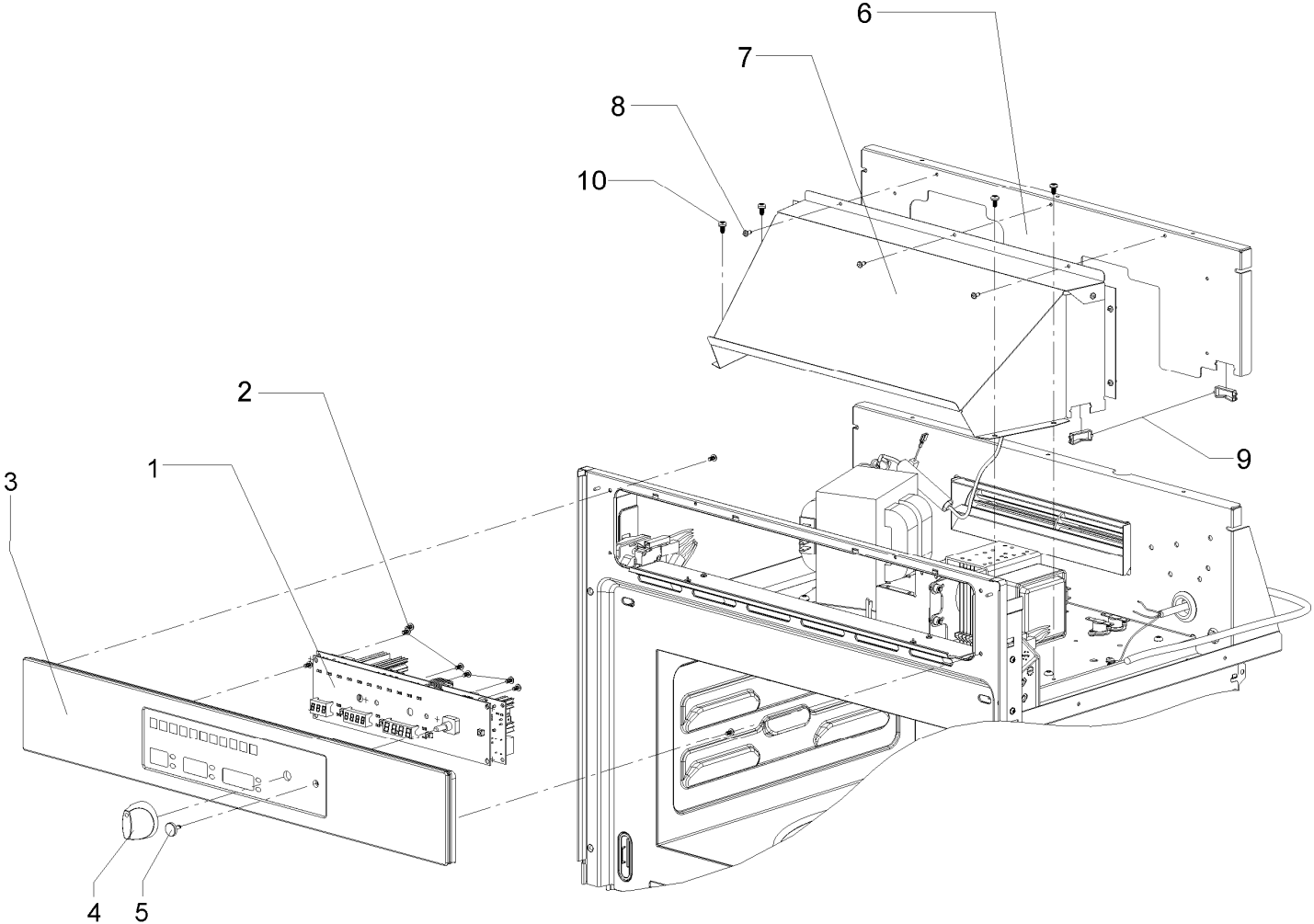
6
7
8
10
2
1
3
9
4
5

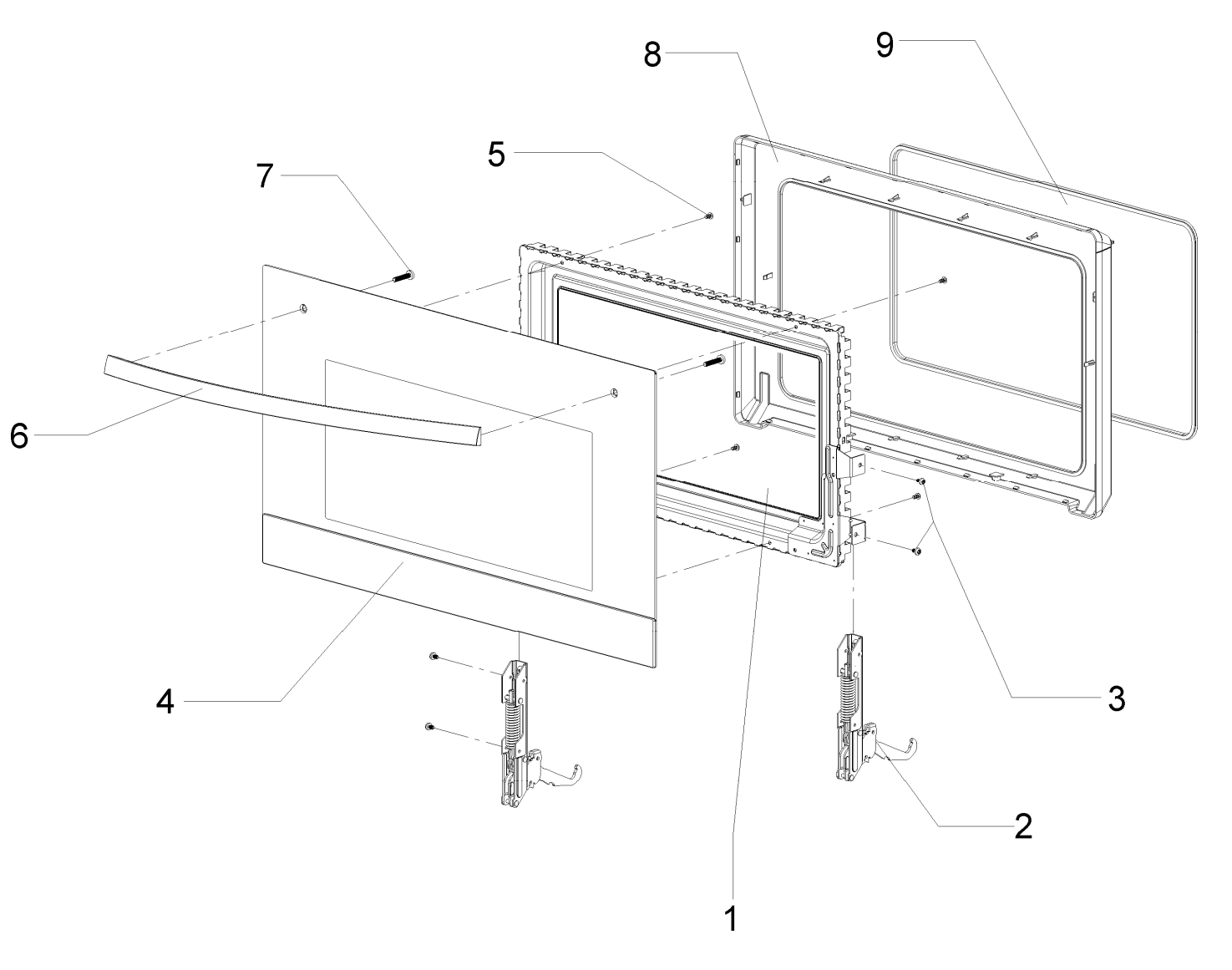
8
9
5
7
6
4
3
2
1

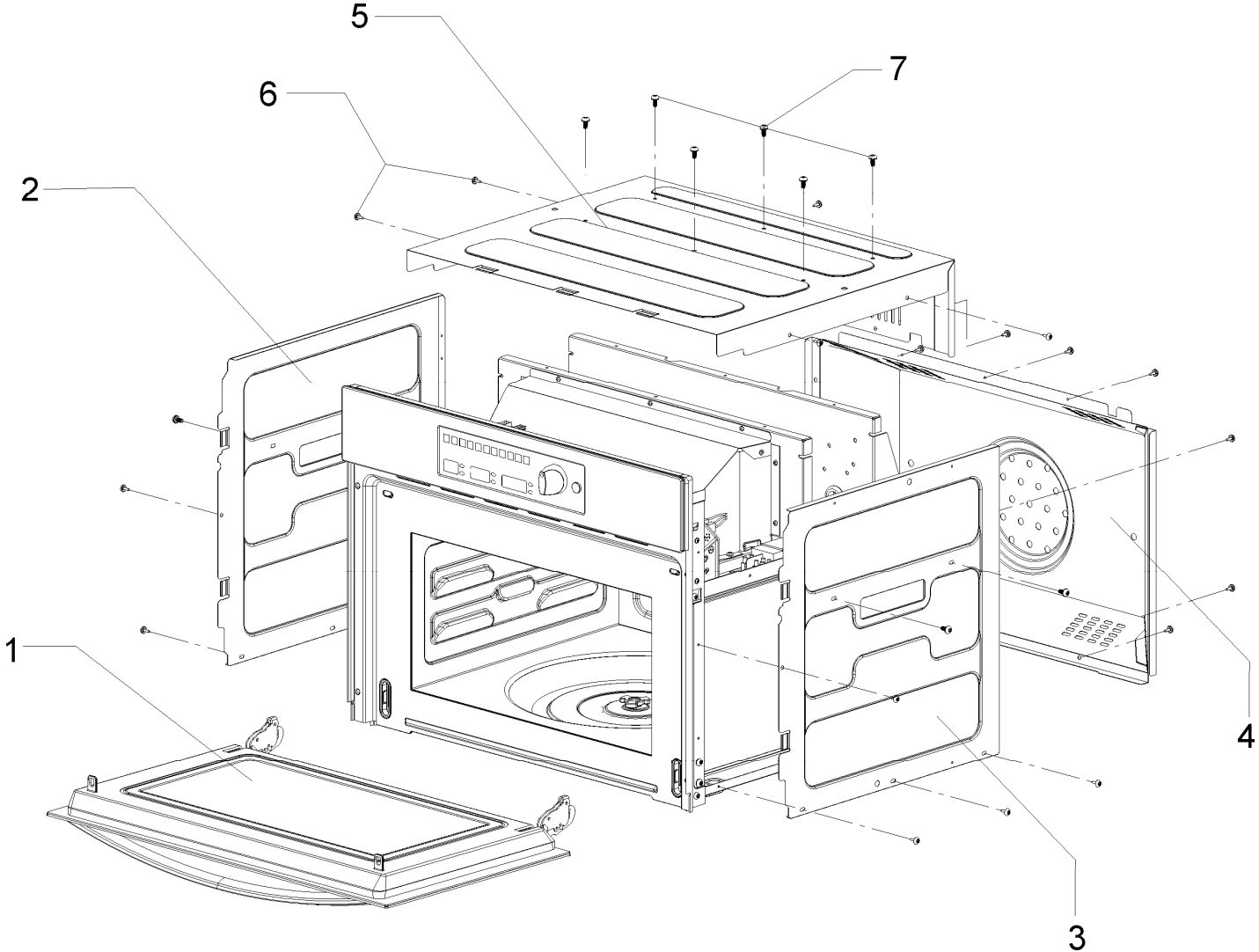
5
7
6
2
1
4
3

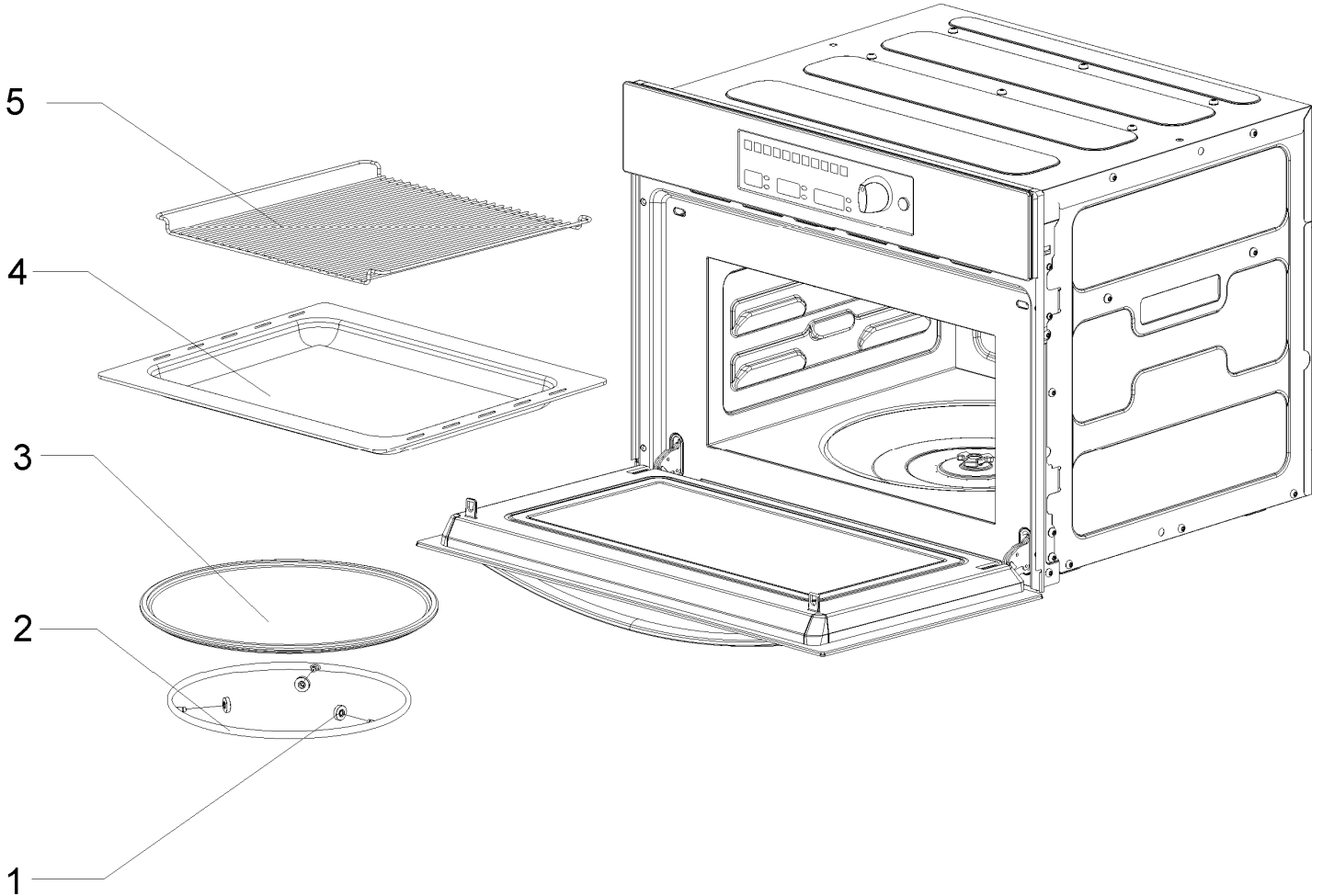
5
4
3
2
1