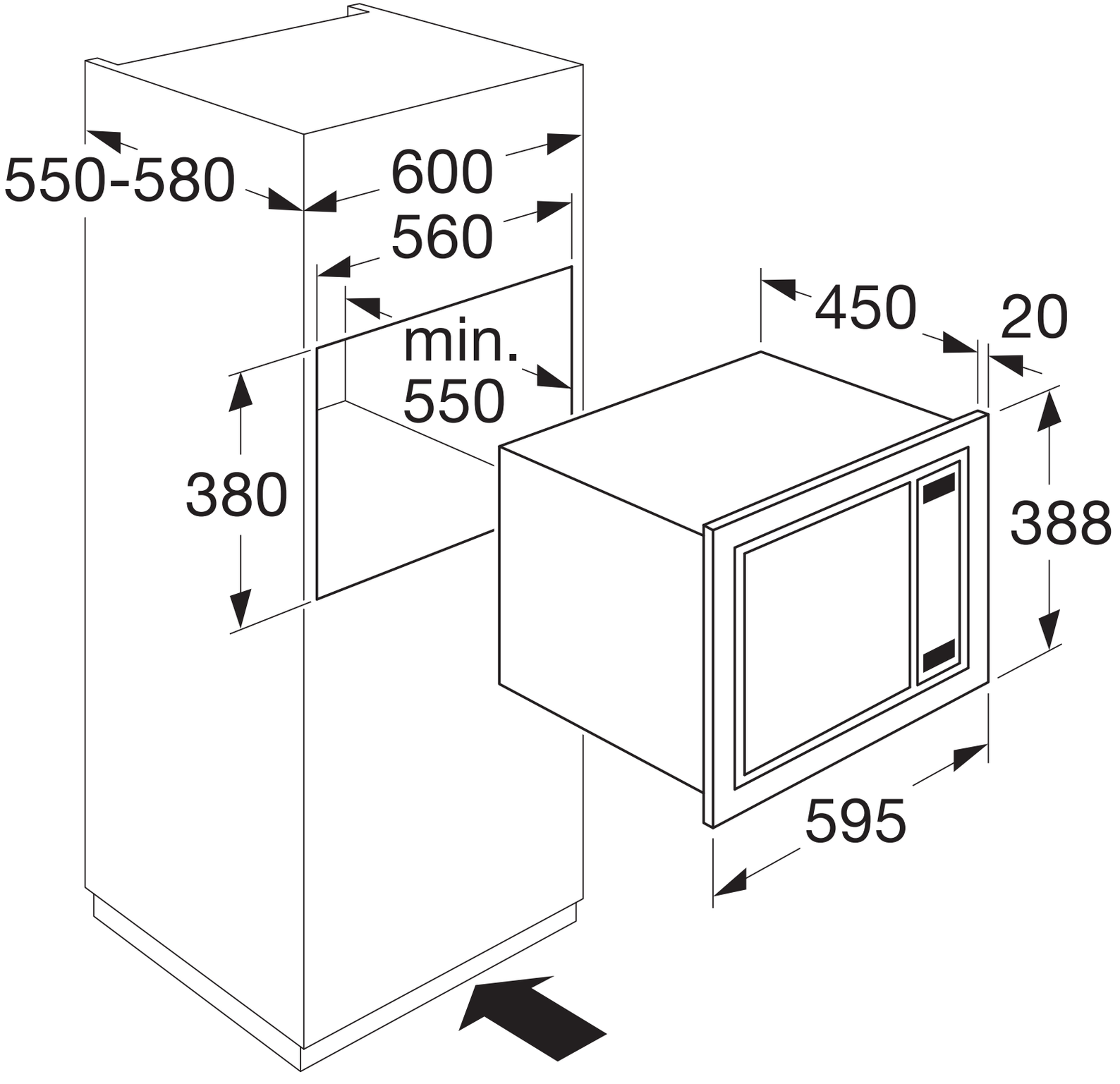
550-580
600
560
min.
550
380
450
20
388
595