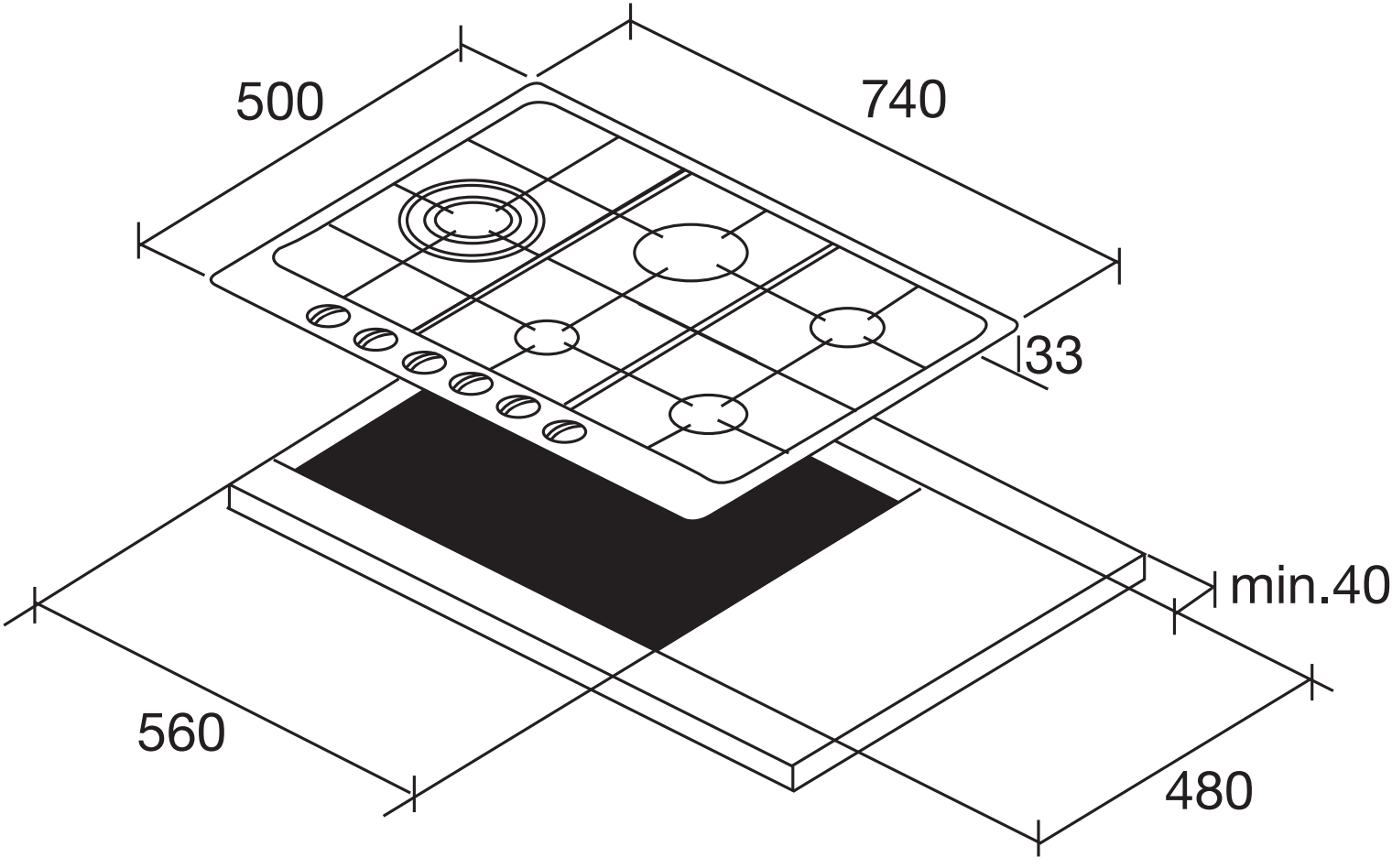
500
740
33
min.40
560
480