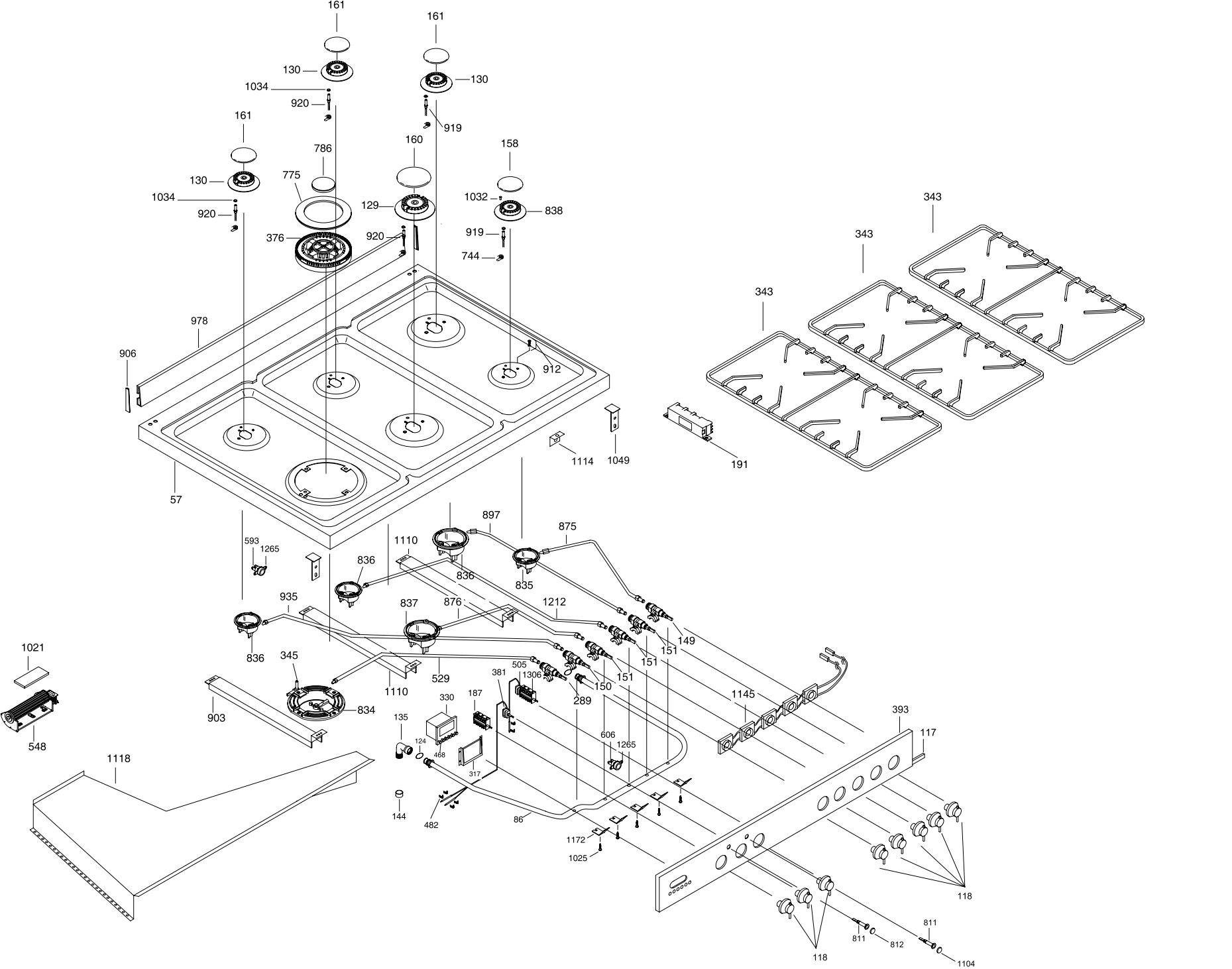
161
130
1034
920
786
775
376
160
129
158
1032
838
919
744
978
906
912
57
1114
1049
191
343
593
1265
836
897
875
1110
835
935
837
876
1212
149
151
150
289
345
834
903
529
505
1306
381
330
187
135
124
468
317
606
1145
393
117
1021
548
1118
144
482
86
1172
1025
118
811
812
1104

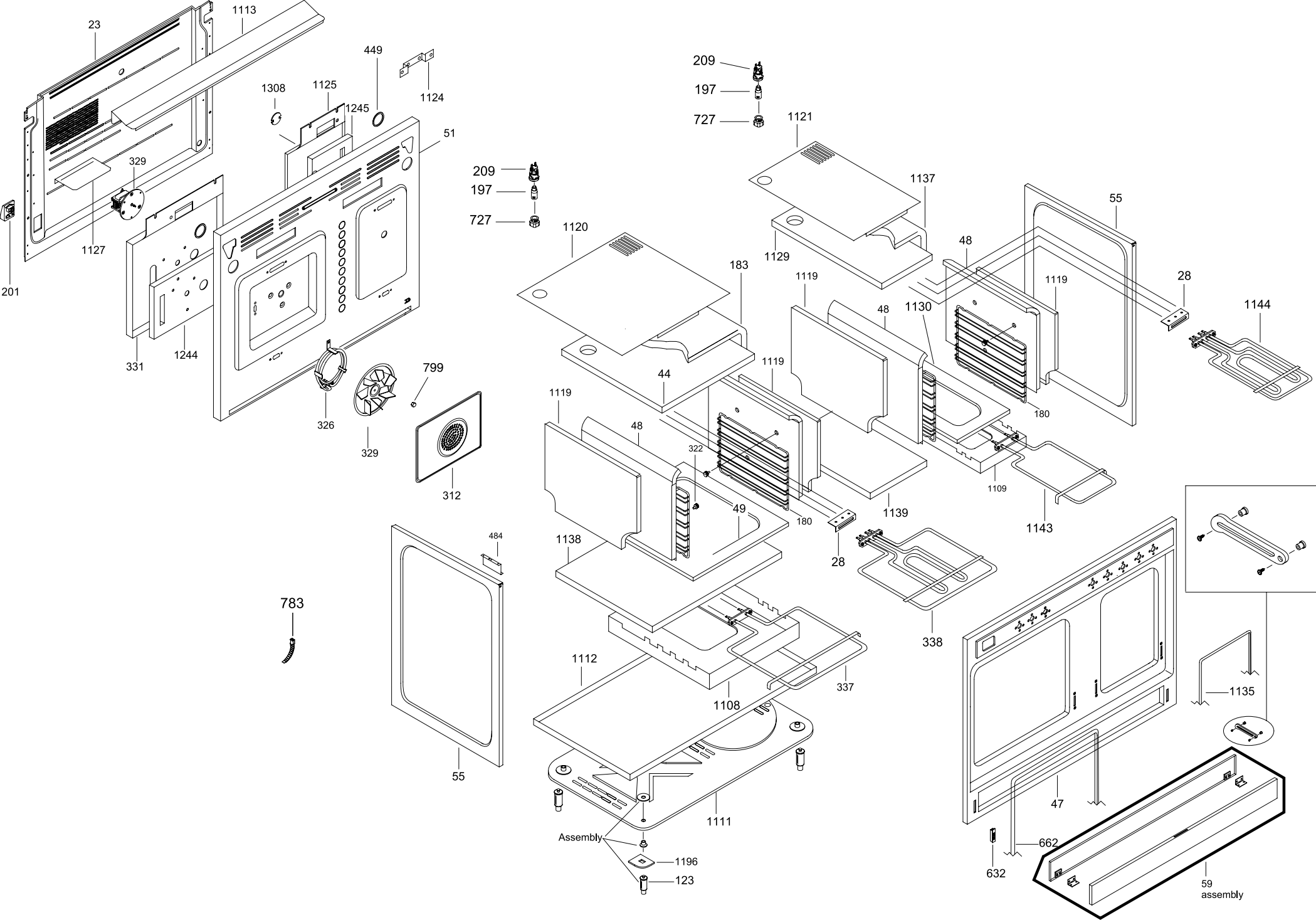
23
1113
449
1124
1308
1125
1245
51
329
1127
201
331
1244
326
329
799
312
209
197
727
209
197
727
1120
1121
1137
1129
183
1119
48
1130
1119
55
48
28
1144
44
1119
1119
48
322
49
180
28
180
1109
1139
1143
338
484
1138
783
1112
1108
337
55
1111
Assembly
1196
123
1135
47
662
632
59
assembly

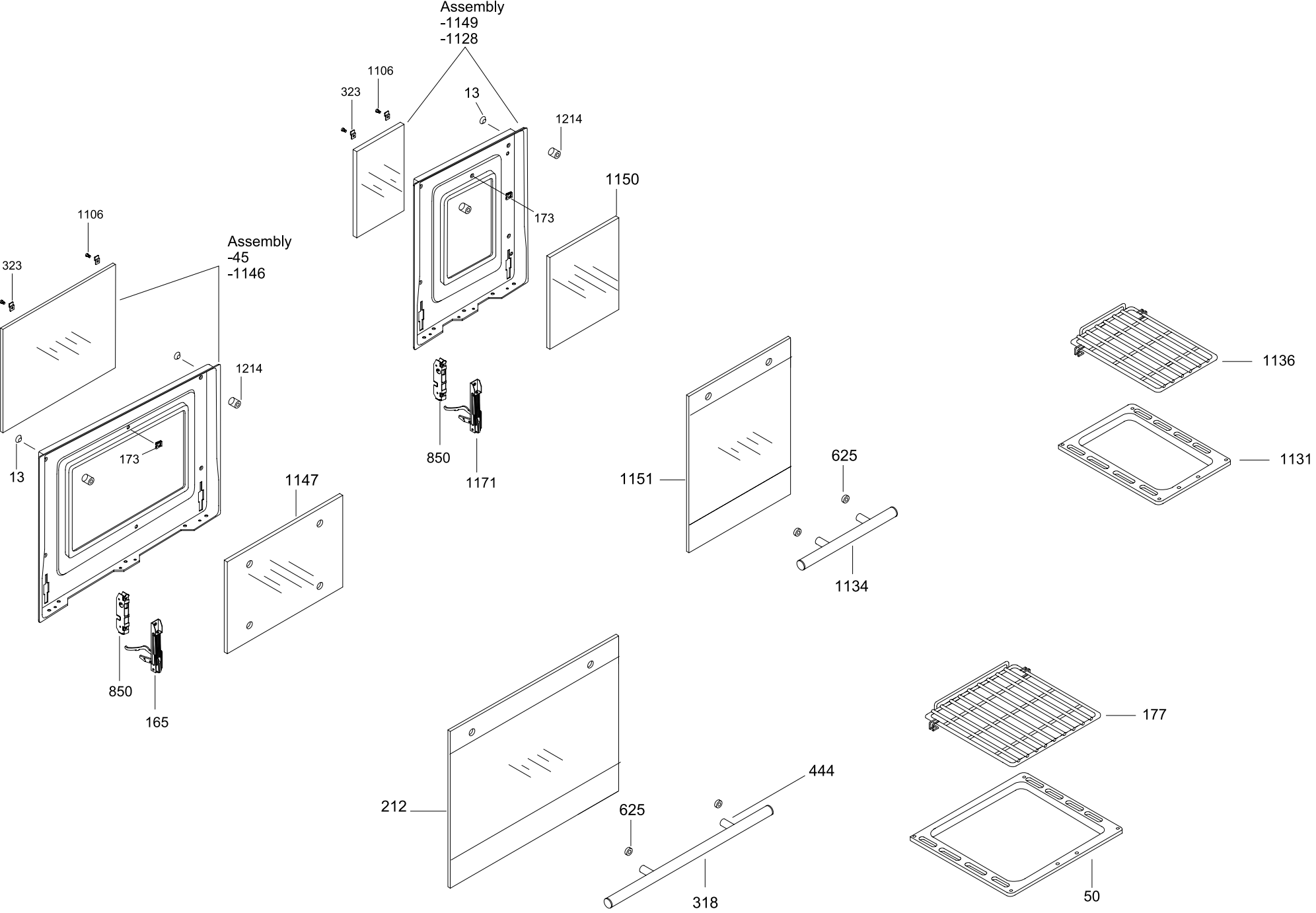
Assembly
-1149
-1128
1106
323
13
1214
1150
173
850
1171
1106
323
Assembly
-45
-1146
1214
13
173
1147
850
165
1151
625
1134
1136
1131
212
625
444
318
177
50