A

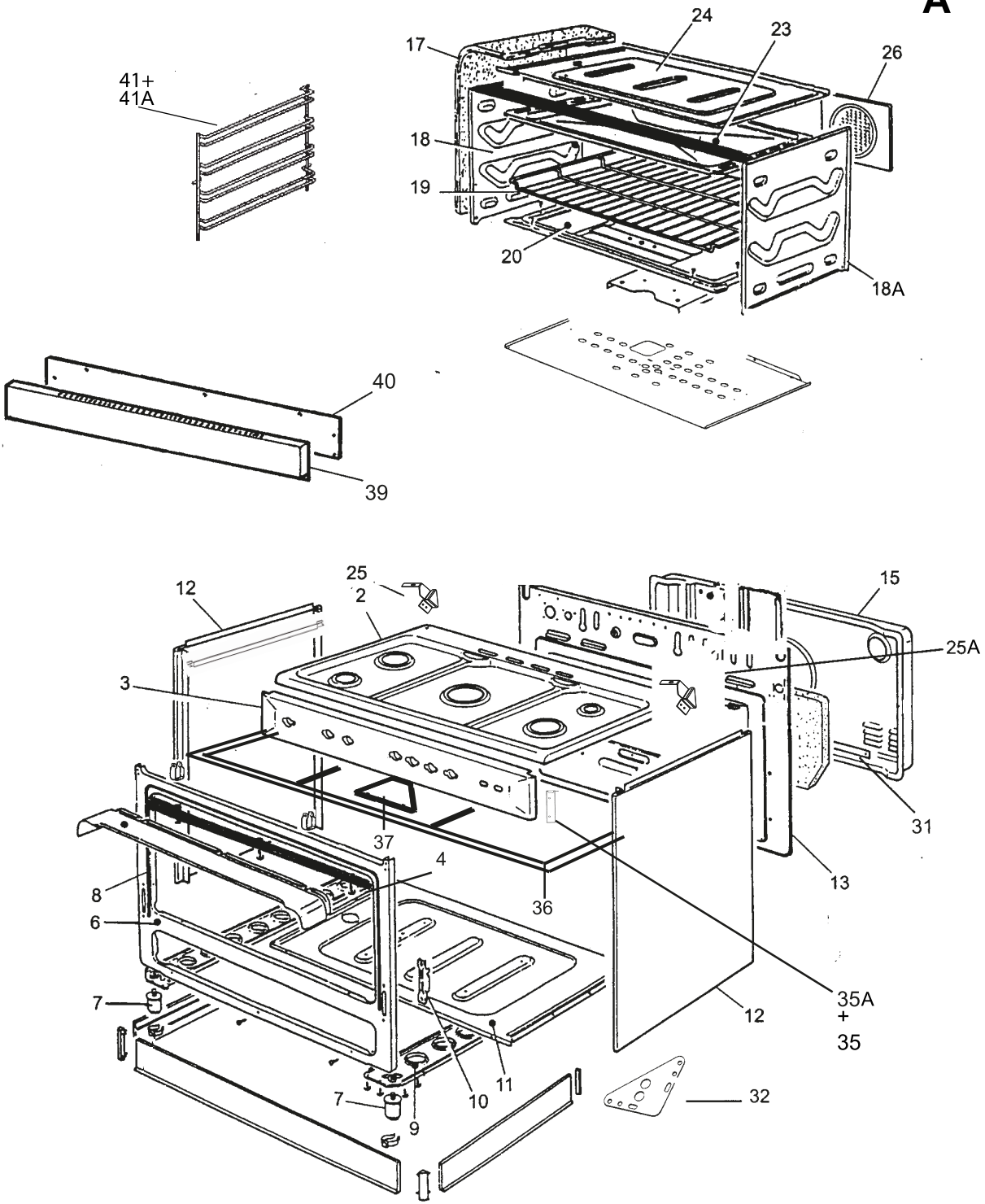
41+
41A
17
24
23
26
18
19
20
18A
40
39
12
25
2
15
25A
3
31
37
4
13
8
36
6
35A
+
35
7
12
10
11
32
7
9

B

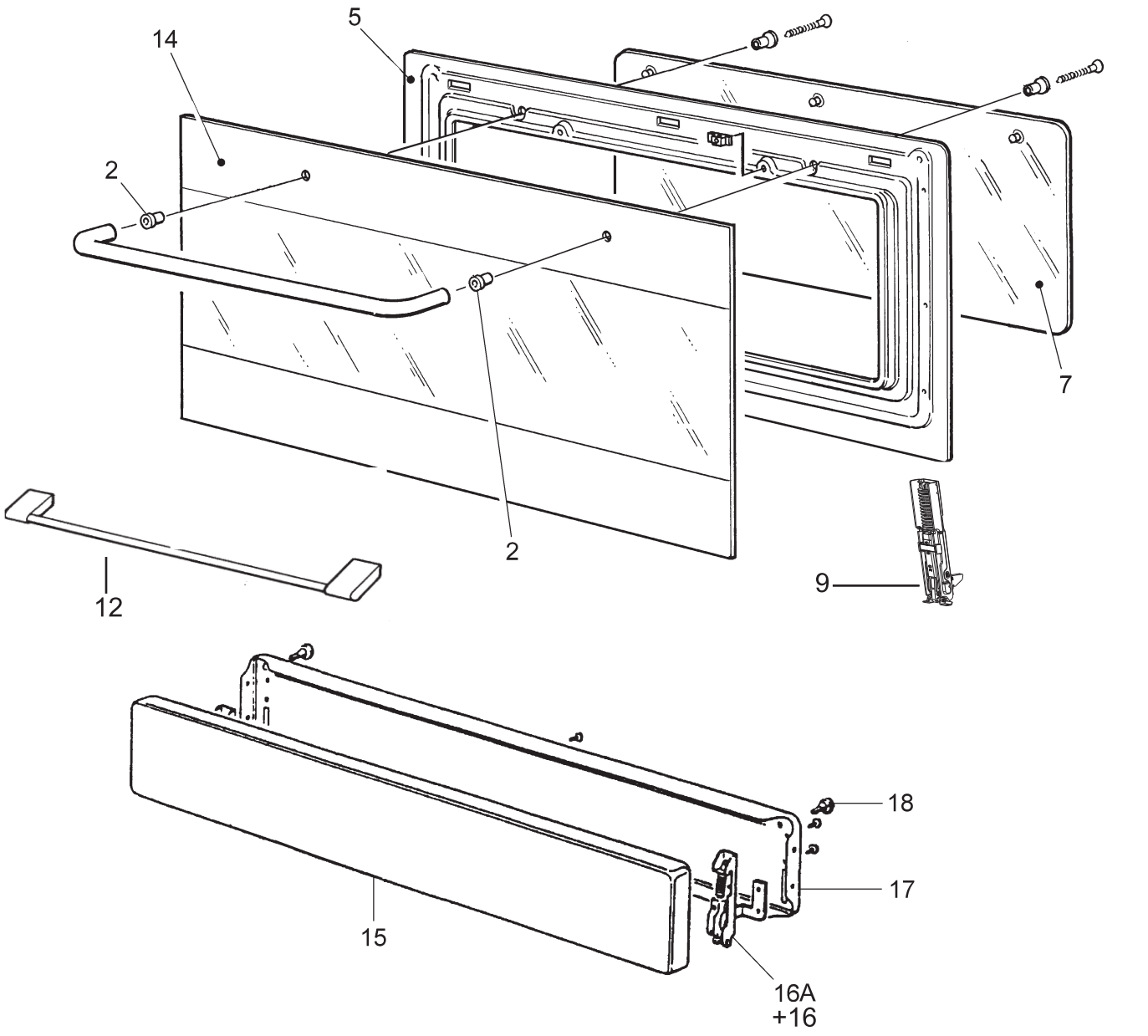

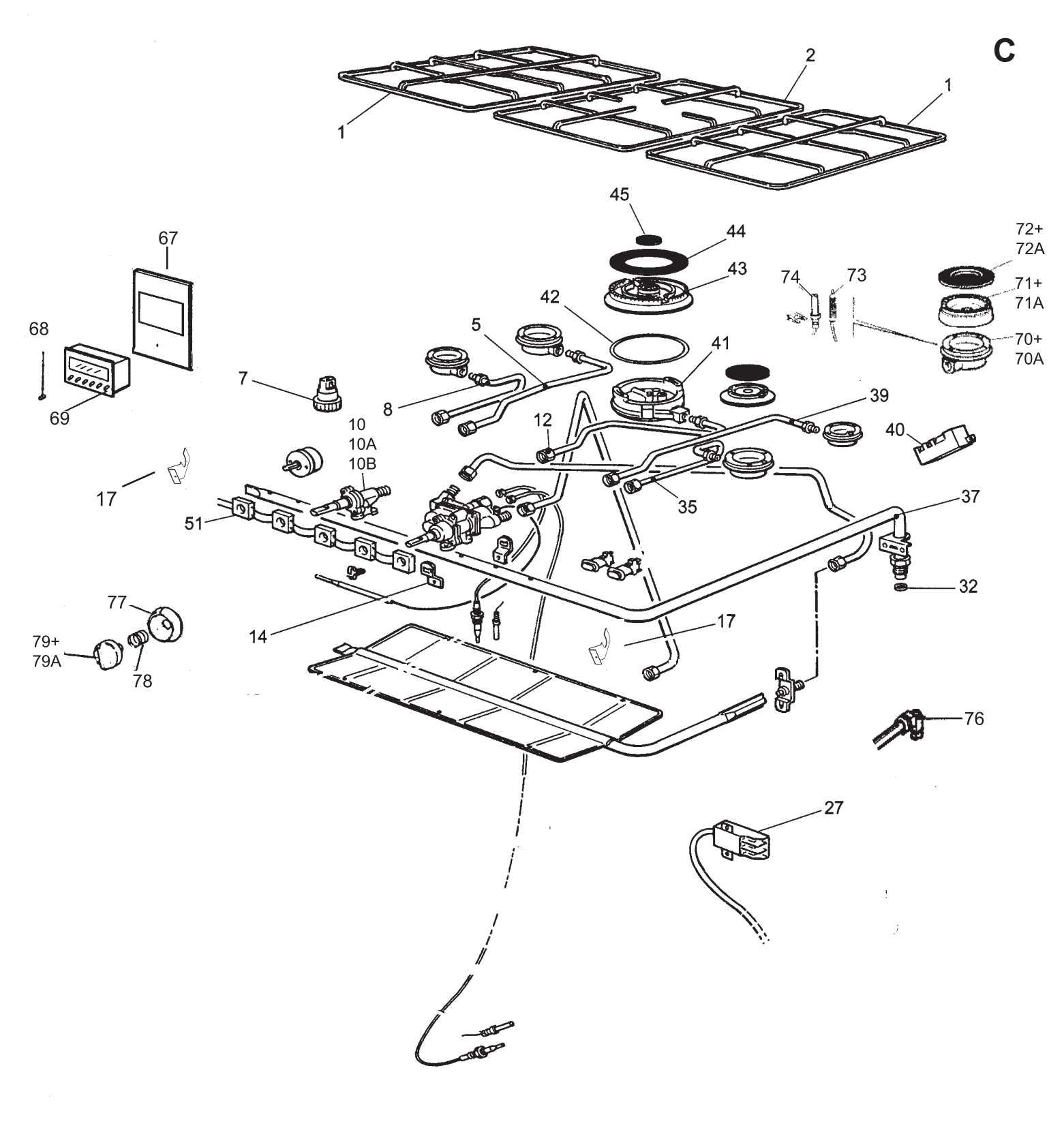
C
1
2
1
45
44
43
42
5
41
8
7
67
68
69
10
10A
10B
12
39
40
17
51
35
37
32
14
17
77
79+
79A
78
76
27
74
73
72+
72A
71+
71A
70+
70A
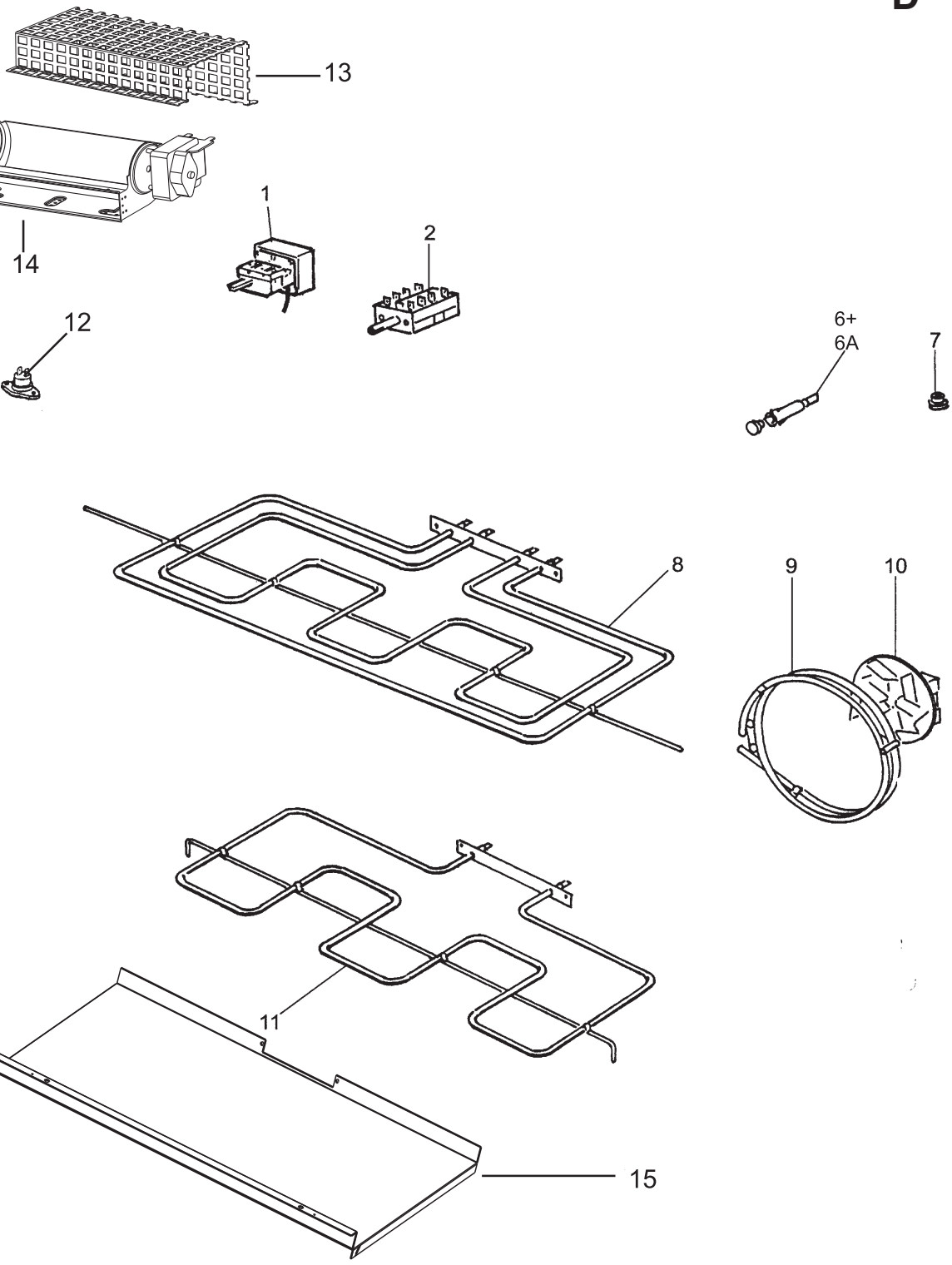
D