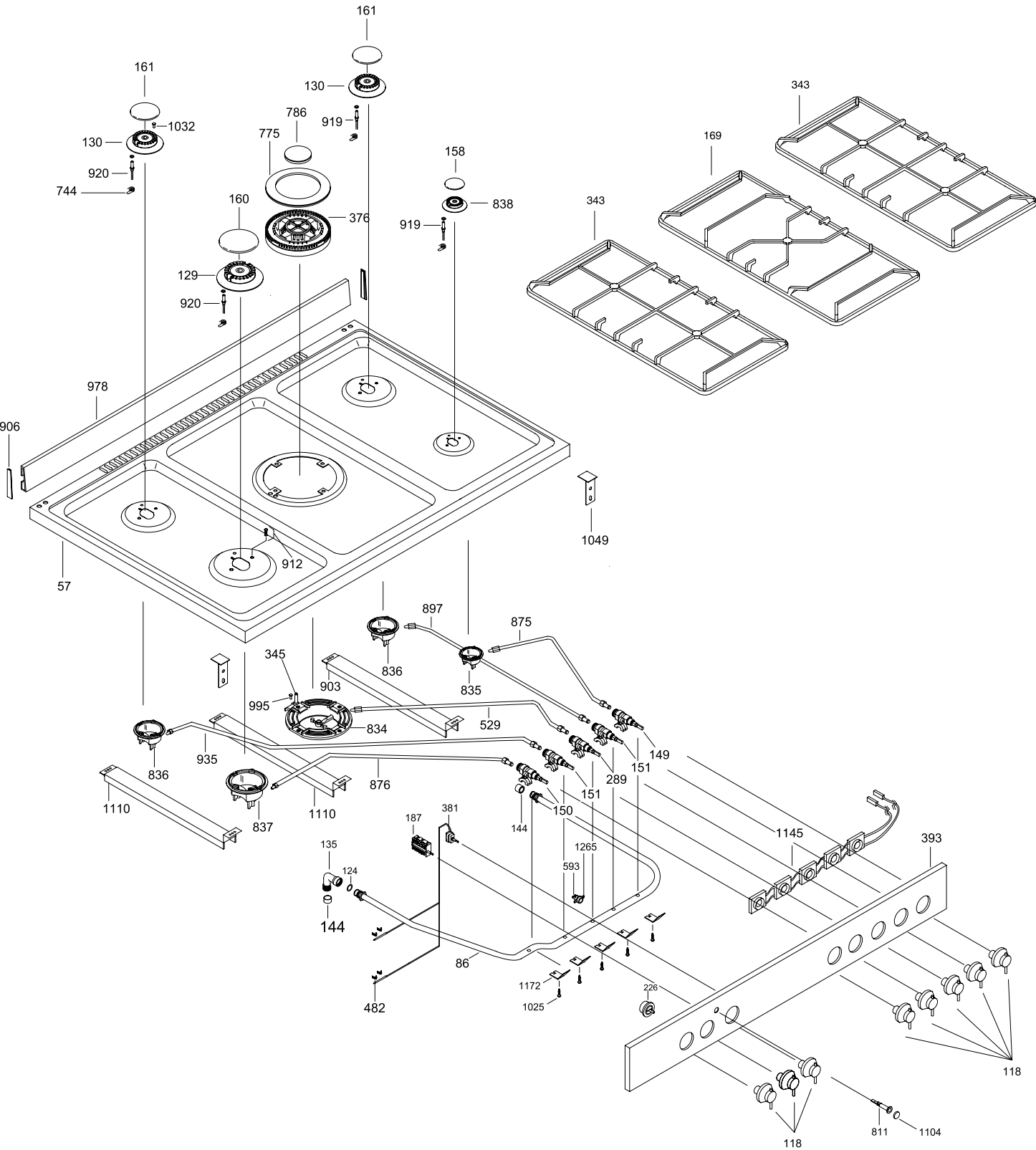
161
130
1032
920
744
786
775
919
158
838
160
376
129
343
169
978
906
1049
912
57
897
875
345
836
835
903
995
834
529
935
149
151
289
876
1110
837
150
144
187
381
135
124
1265
593
1145
393
482
86
1172
1025
226
118
811
1104

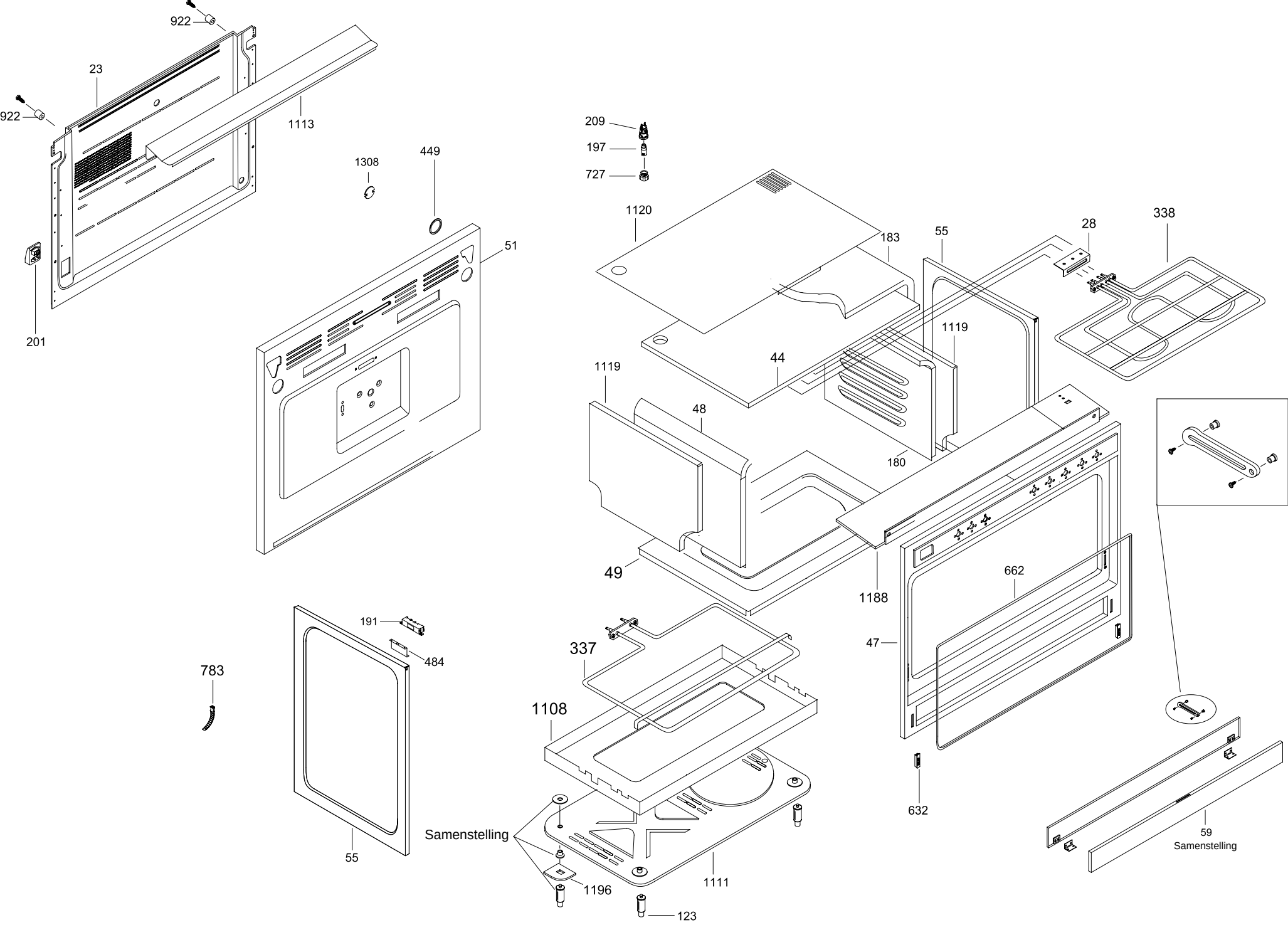
922
23
922
1113
201
1308
449
51
209
197
727
1120
183
55
28
338
1119
44
1119
48
180
49
1188
662
47
632
191
484
783
337
1108
55
Samenstelling
1196
1111
123
59
Samenstelling

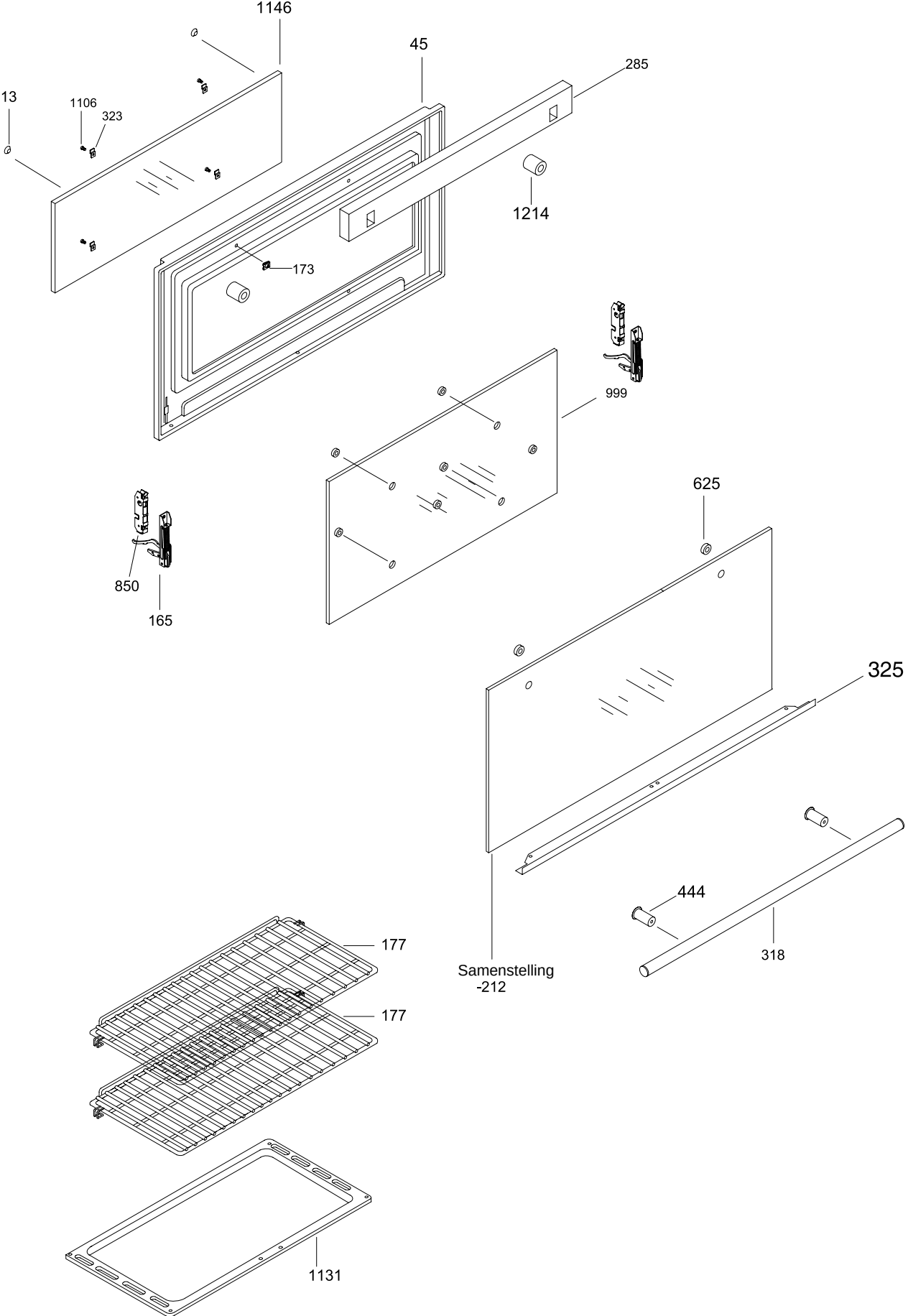
1146
45
285
13
1106
323
1214
173
999
625
850
165
325
444
318
Samenstelling
-212
177
177
1131