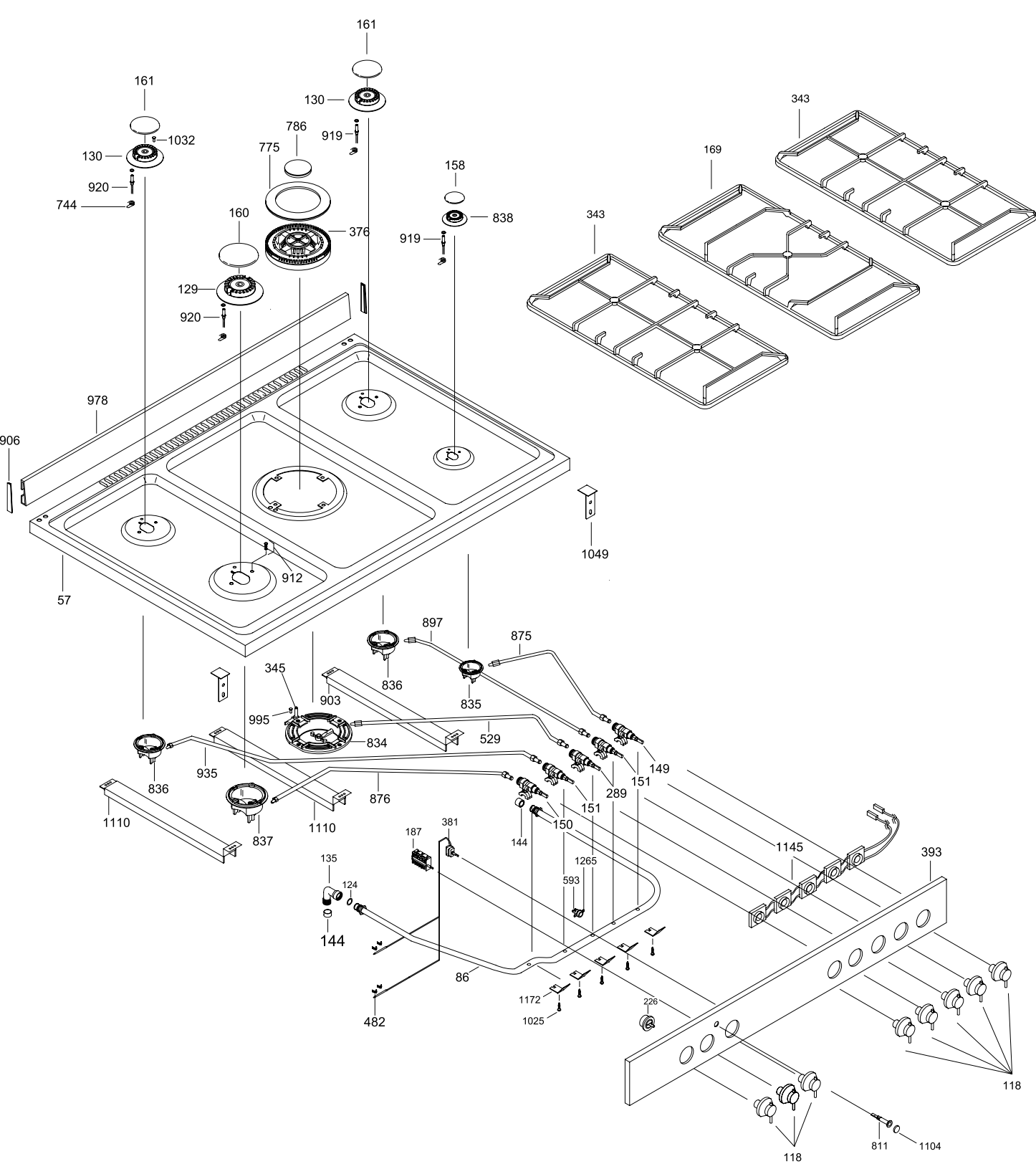
161
130
1032
920
744
161
130
786
775
919
160
376
129
920
158
838
919
343
169
343
978
906
1049
912
57
897
875
345
836
903
835
995
834
529
836
935
149
151
289
151
876
1110
837
1110
150
144
187
381
1145
393
135
124
593
1265
144
86
1172
226
1025
482
118
811
1104
118

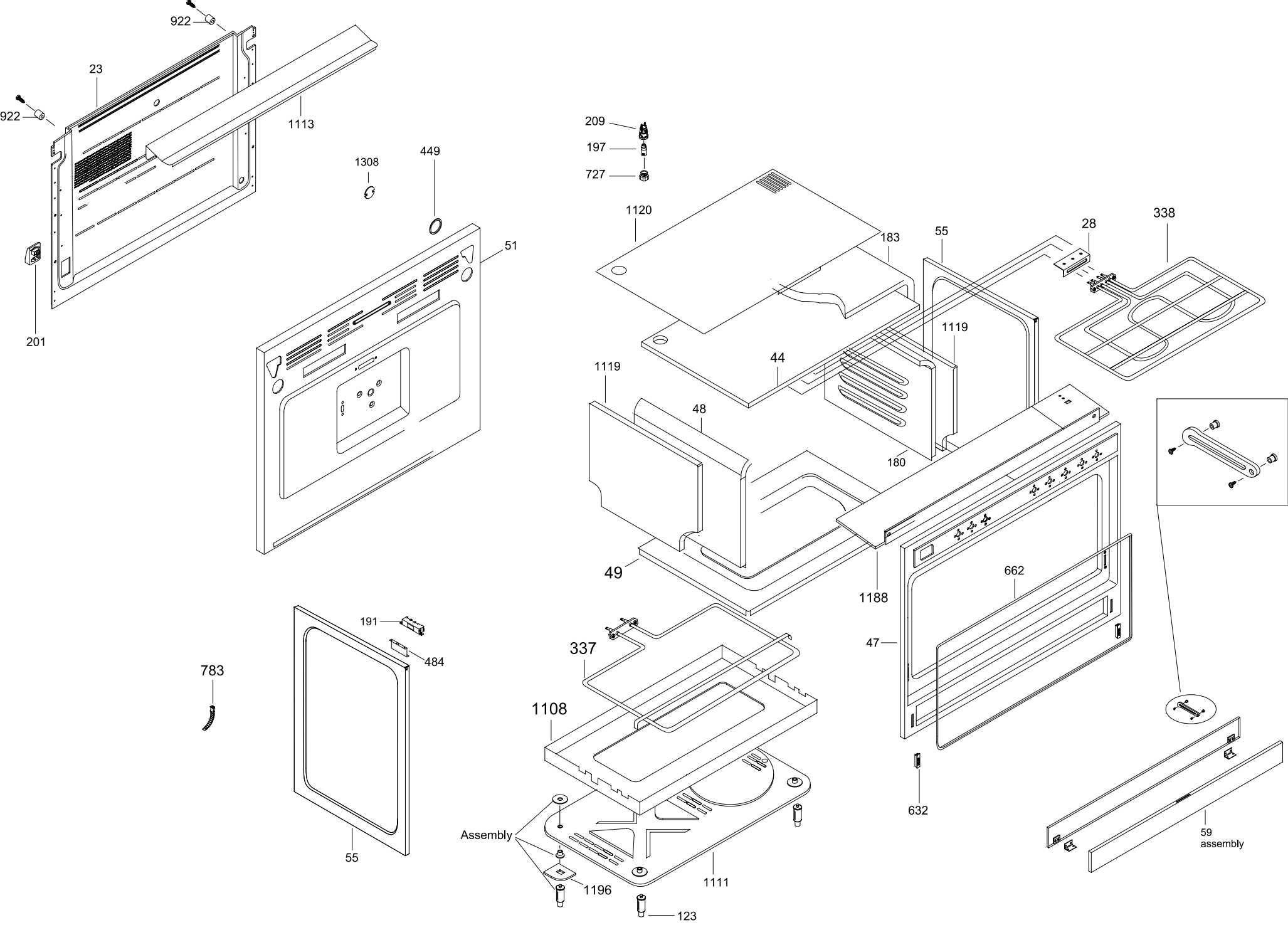
922
23
922
1113
201
1308
449
51
209
197
727
1120
183
55
28
338
1119
44
1119
48
180
49
1188
662
47
632
191
484
783
337
1108
55
Assembly
1196
1111
123
59
assembly

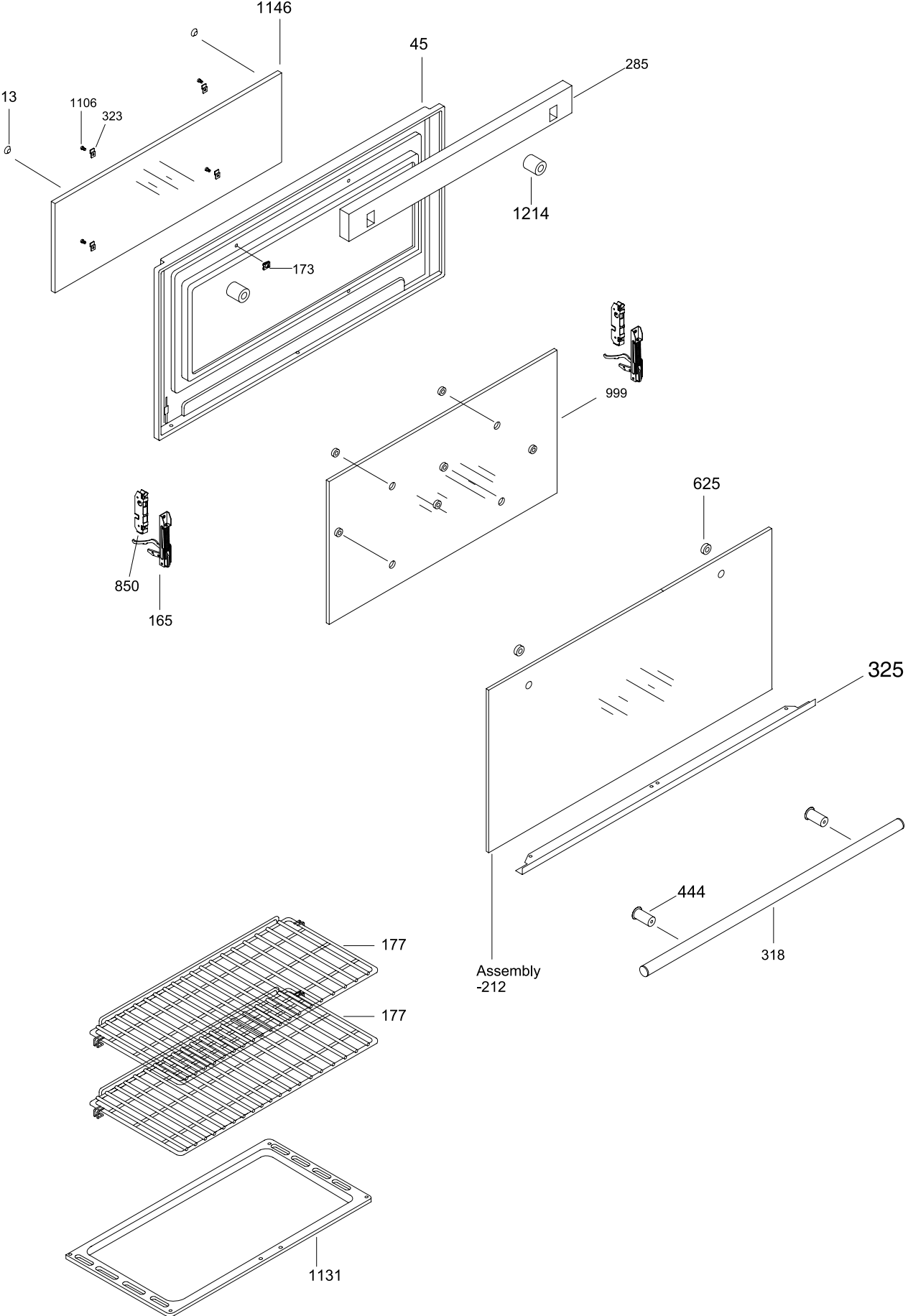
1146
45
285
13
1106
323
1214
173
999
625
850
165
325
444
318
Assembly
-212
177
177
1131