1991VWRVSANL/E1

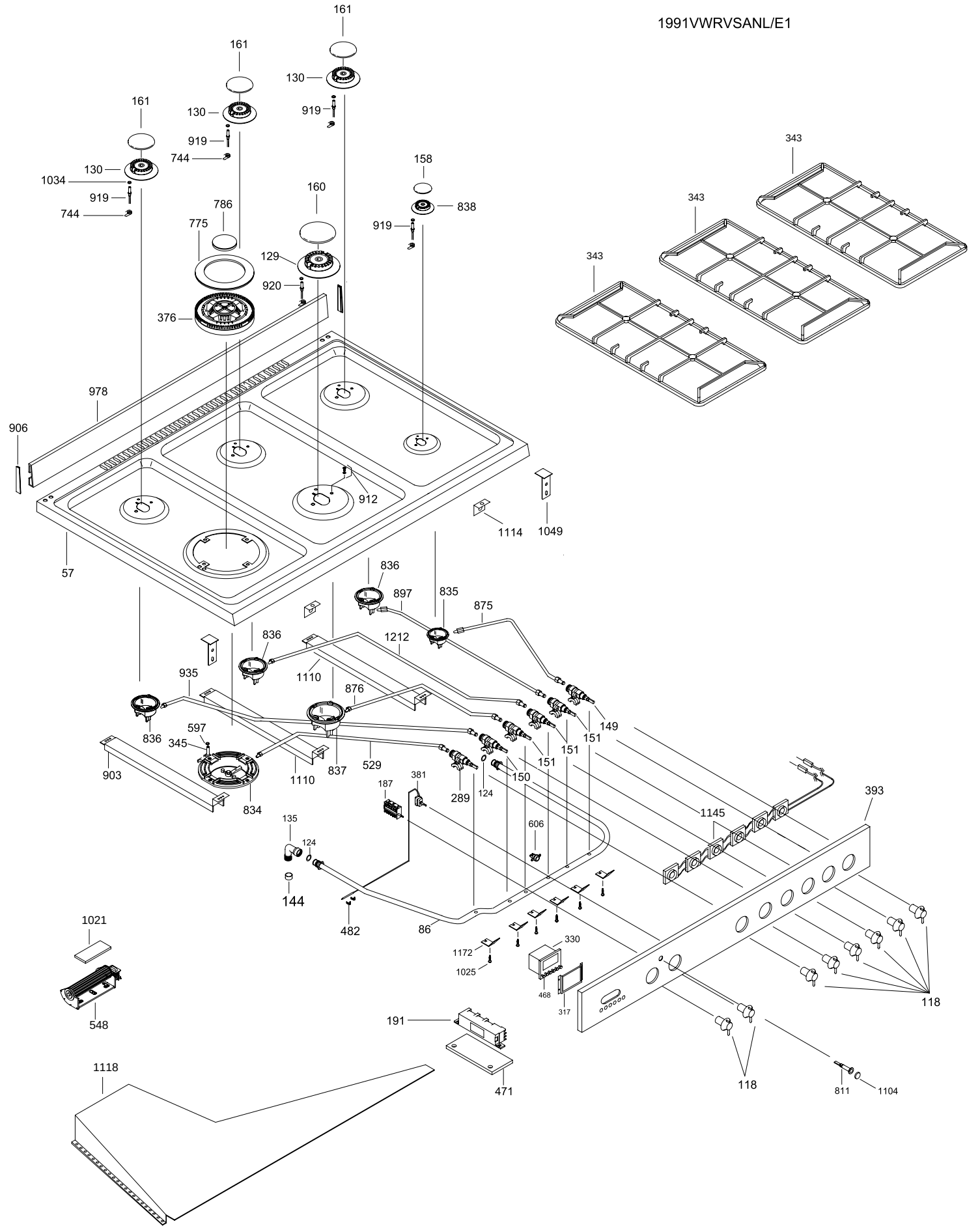

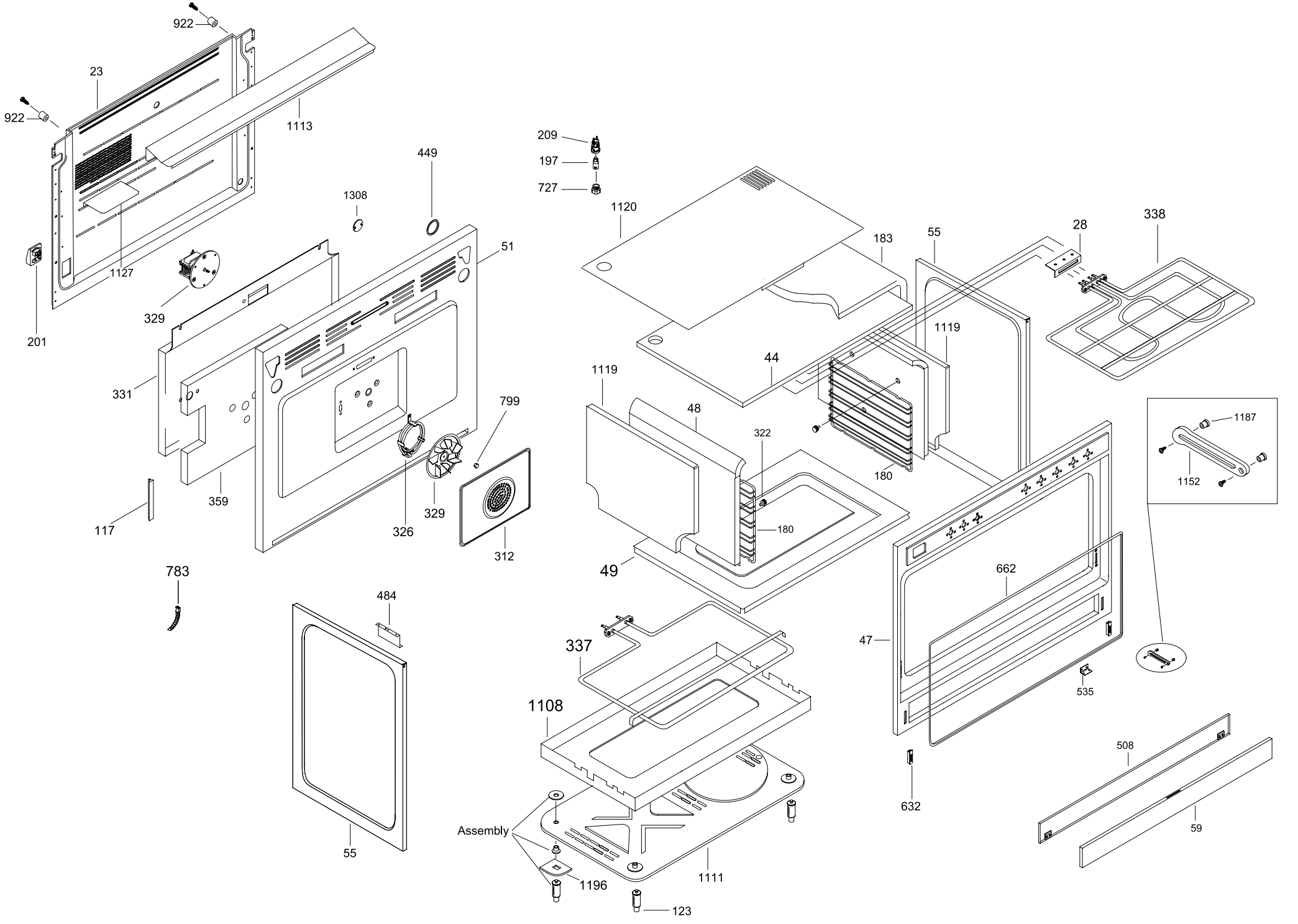
922
23
922
1113
1127
201
209
197
727
449
1308
51
329
331
359
117
326
329
799
312
783
484
55
1120
183
55
28
338
1119
44
1119
48
322
180
180
49
1187
1152
662
47
535
632
337
1108
Assembly
1196
1111
123
508
59

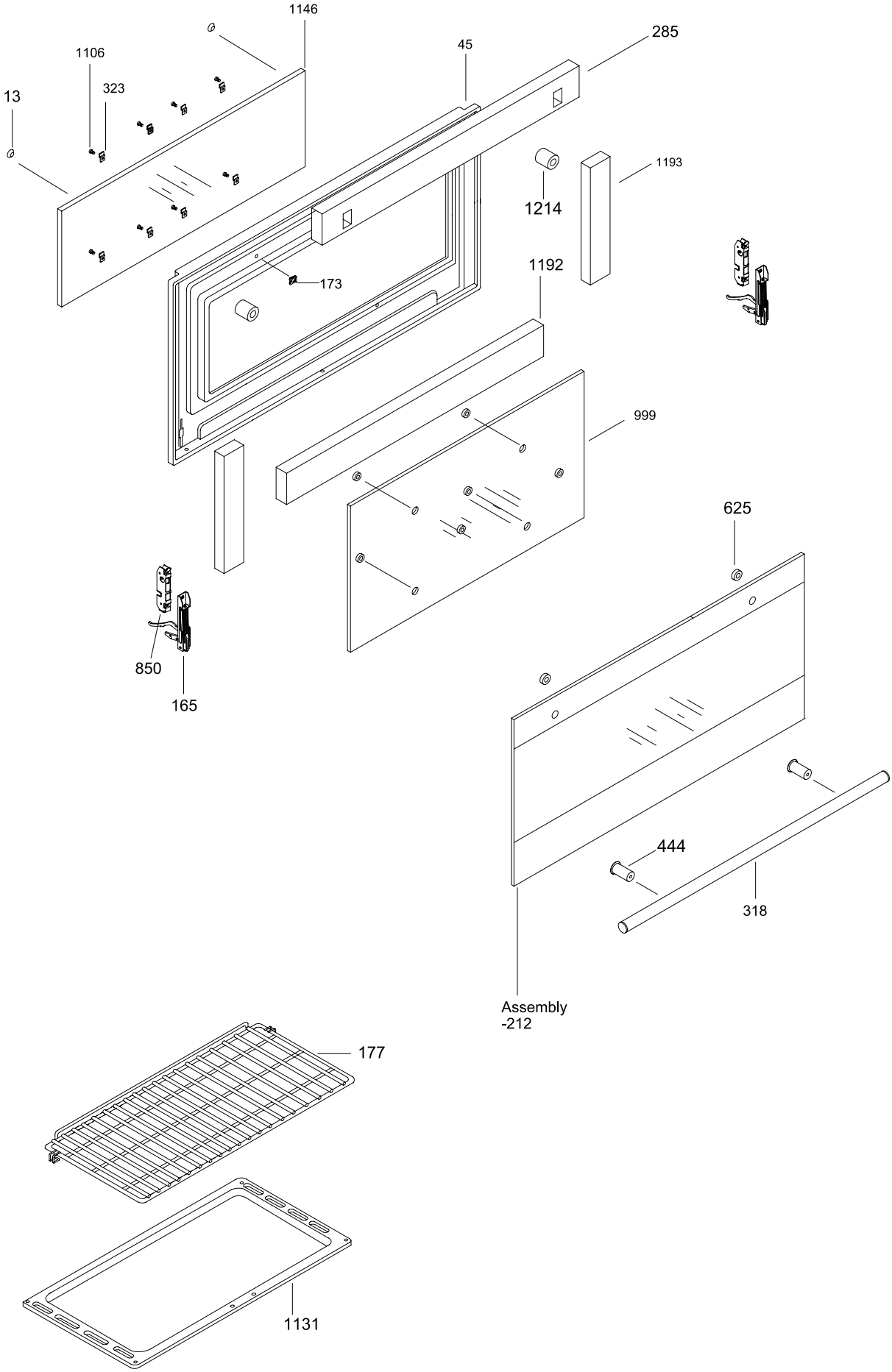
1146
1106
323
13
45
285
1193
1214
173
1192
999
625
850
165
444
318
Assembly
-212
177
1131