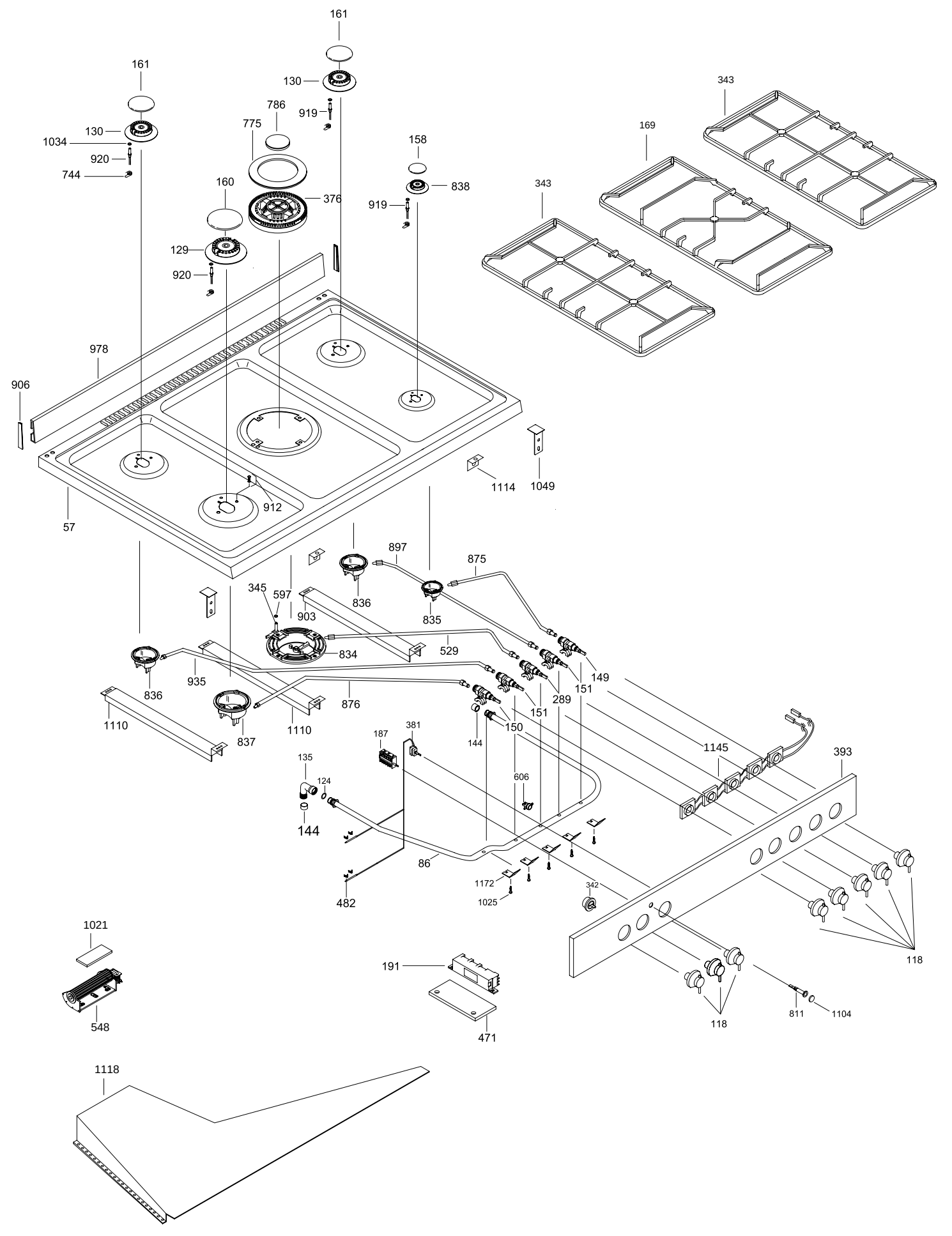
161
130
1034
920
744
786
775
160
376
129
920
919
158
838
919
343
169
343
978
906
57
912
1114
1049
897
875
345
597
903
836
835
834
529
836
935
876
1110
837
1110
149
151
289
151
150
144
187
381
135
124
144
606
86
482
1172
1025
342
1145
393
118
118
811
1104
1021
548
191
471
1118

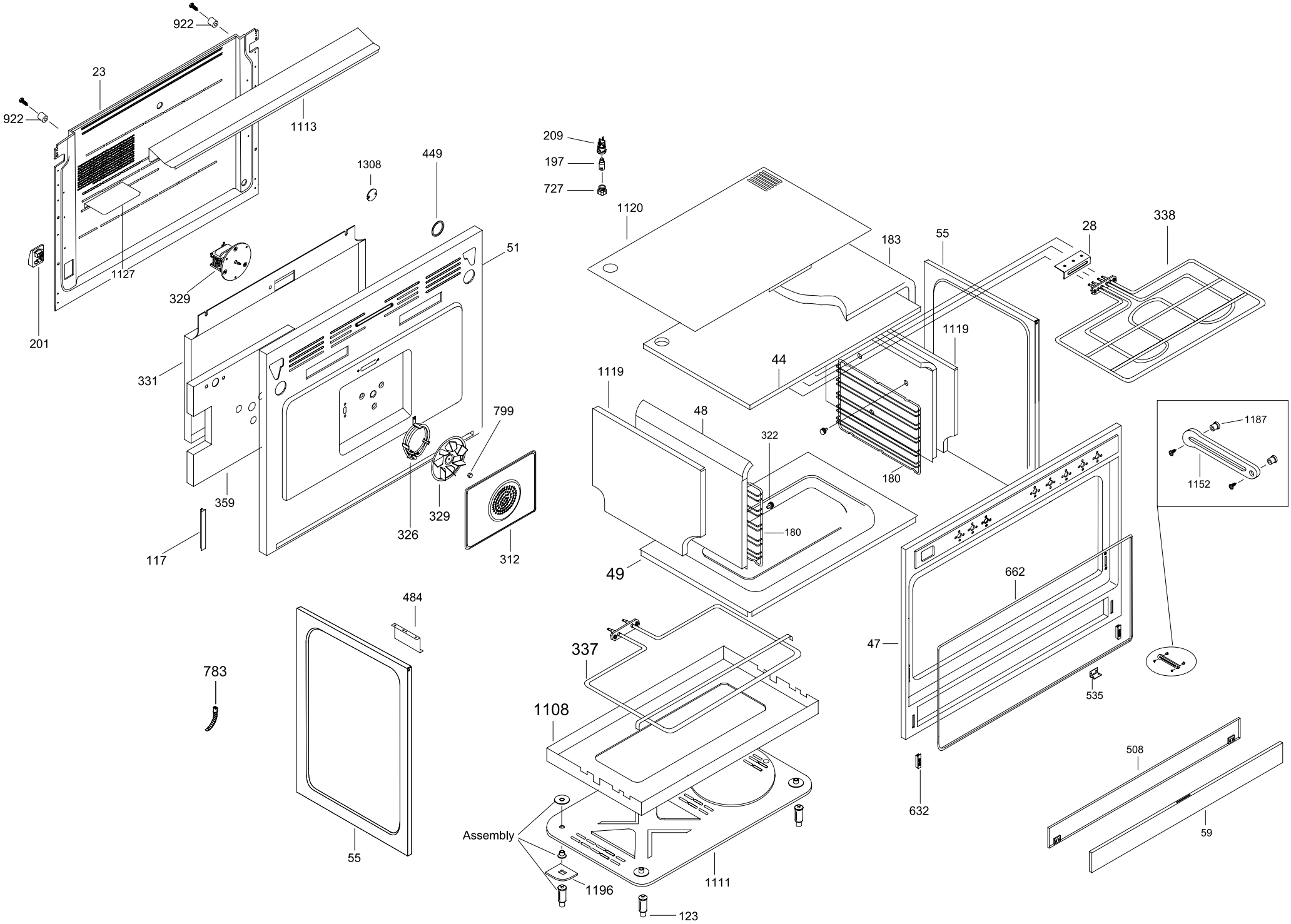
922
23
922
1113
1127
201
1308
449
329
51
331
799
359
326
329
117
312
484
783
55
209
197
727
1120
183
55
28
338
1119
44
1119
48
322
180
180
49
662
1187
1152
47
535
337
1108
632
508
59
Assembly
1196
1111
123

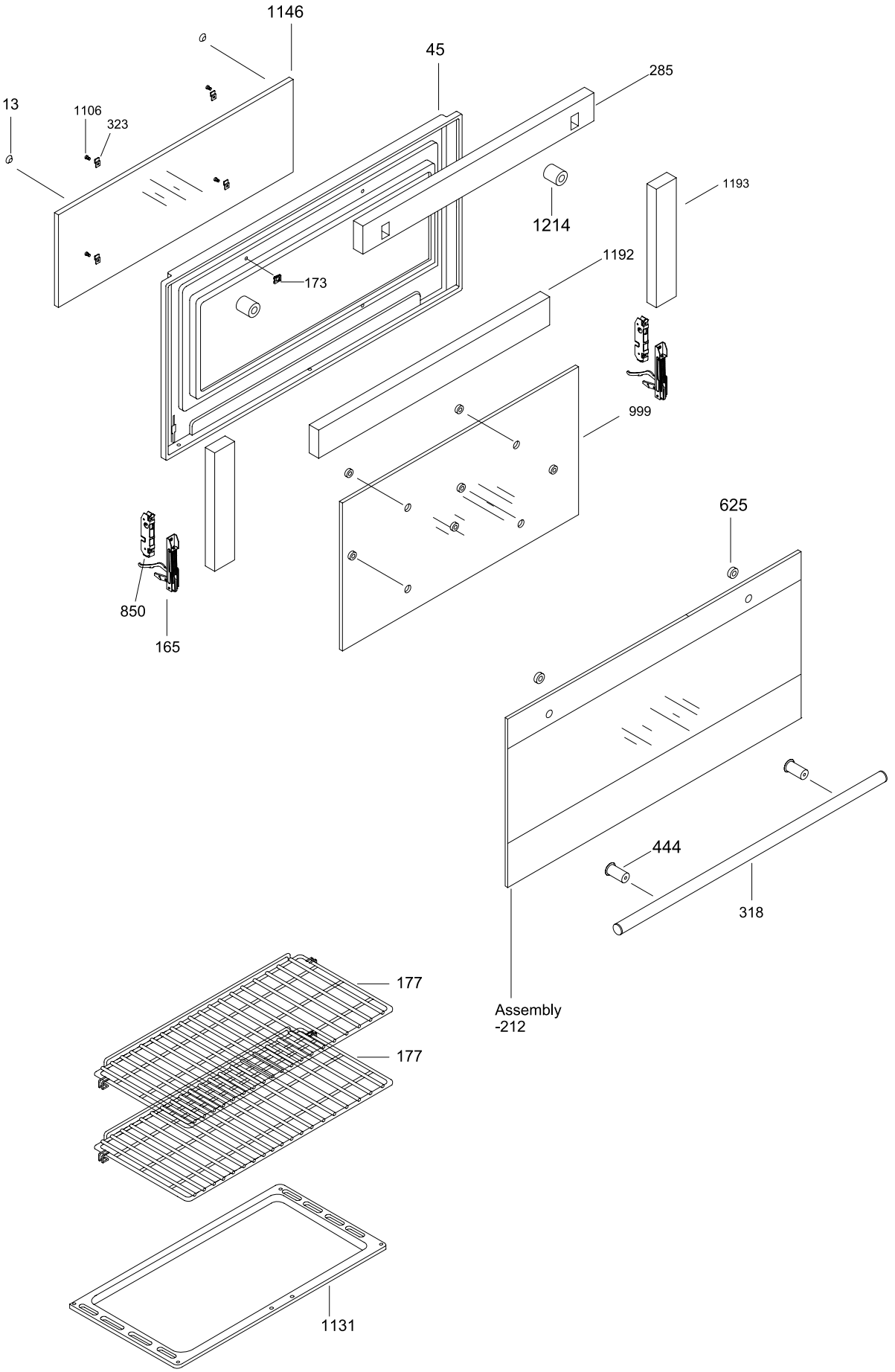
1146
45
285
13
1106
323
1193
1214
1192
173
999
625
850
165
444
318
Assembly
-212
177
177
1131