1986 VWRVSANL/E1

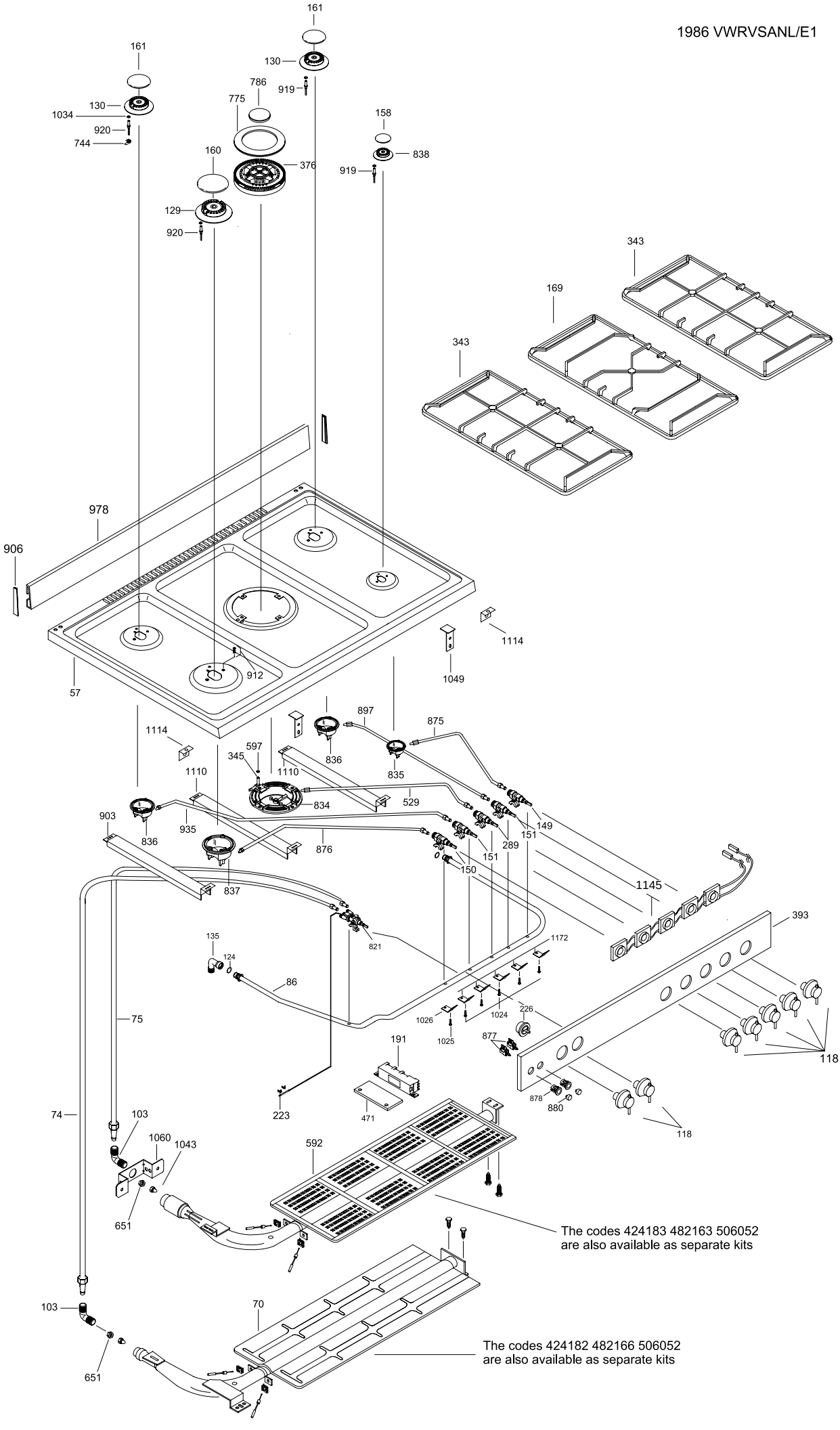

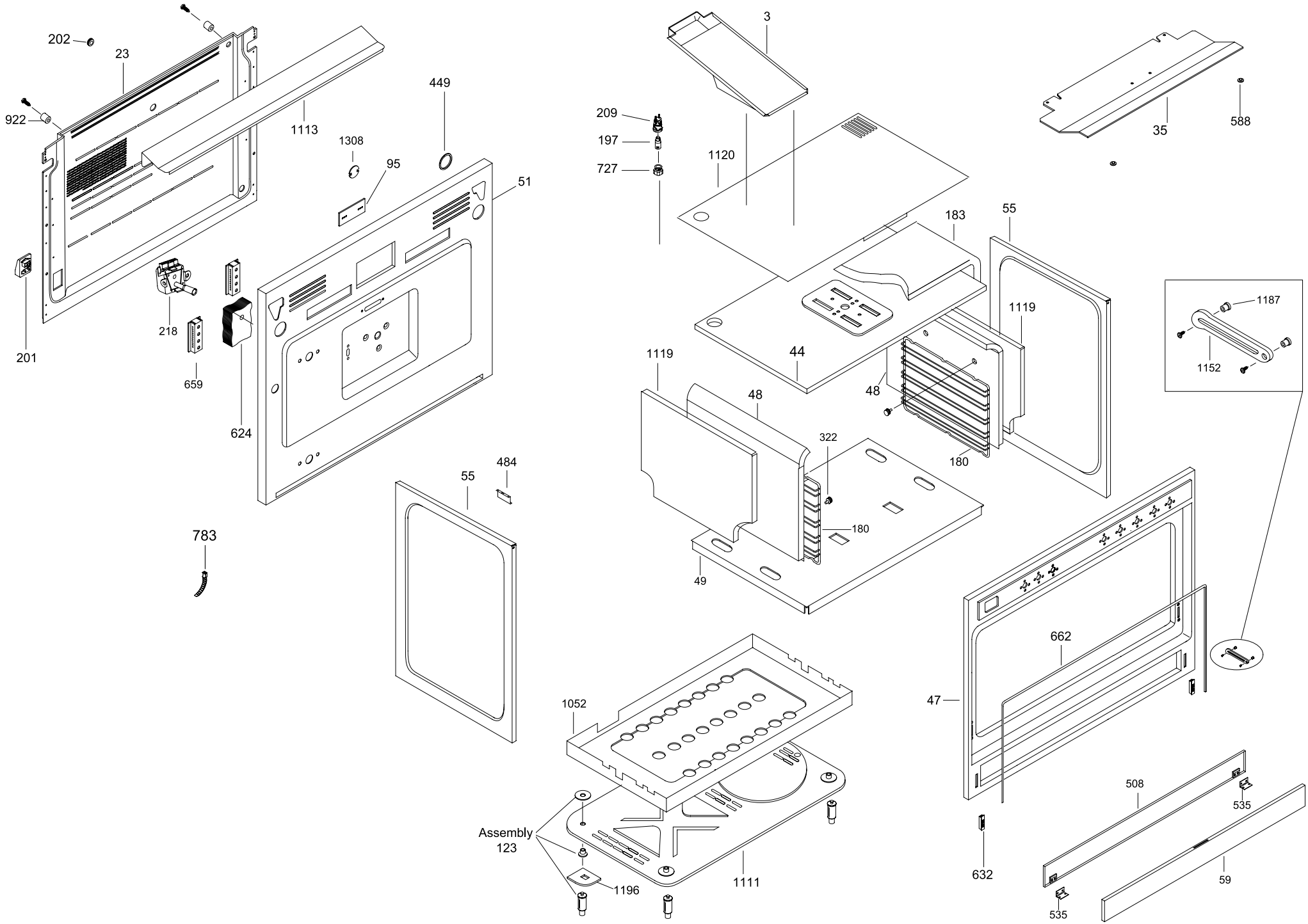
202
23
922
1113
449
1308
95
51
201
218
659
624
783
55
484
3
209
197
727
1120
183
55
1119
44
48
1119
48
322
180
180
49
1187
1152
662
47
1052
Assembly
123
1196
1111
508
535
632
535
59
35
588

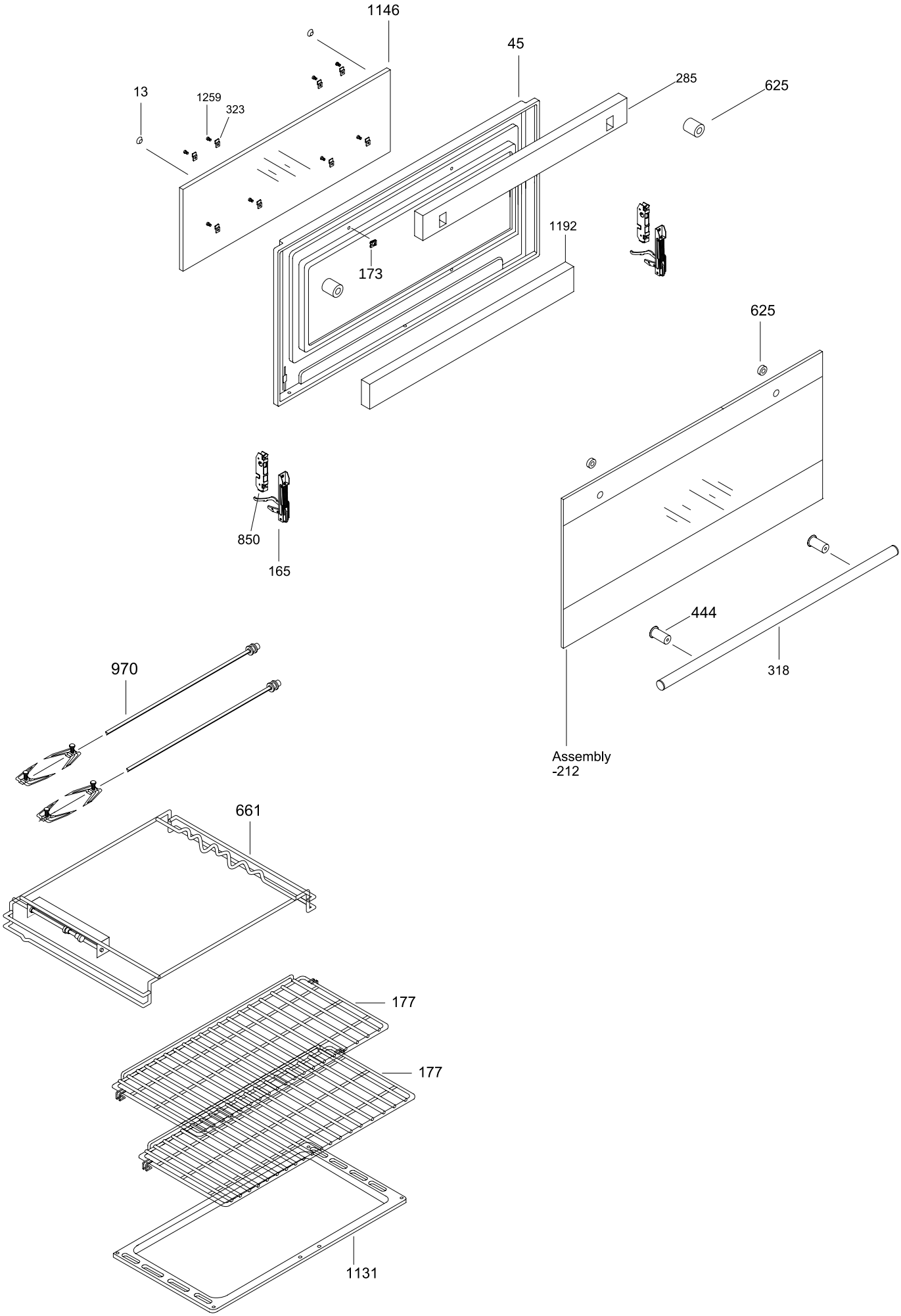
1146
45
285
625
13
1259
323
1192
173
625
850
165
444
970
318
Assembly
-212
661
177
177
1131